POLAIR GROUP

POLAIR

4

6

/ POLAIR Grande 10

/ POLAIR Light 12

14

16

( ) POLAIR Bakery 16

20

22

24

( ) POLAIR Meat, POLAIR Cheese, POLAIR Salami 26

30

30

38

52

58

- 70

74

78

- 88

- 96

98

- 100

104

POLAIR – 105

POLAIR – 112

POLAIR 116

Frosteco 118

121

122

124

POLAIR 125

POLAIR

(CE).

: 153

POLAIR–

000 , 105 000

, 2 500 000

2

: Salvagnini, Stam, Cannon, PepsiCo.

Mossini, Amada.

.
,
-
.
-
(, -
),
, -
,
-
.
.
-
. -
; -
; -
-
.
.
, -
TM POLAIR
.
-
,
,
-
R134a R404A.

R290,
.
-
-
: -
,
-
,
, LED- .
,
.

Шкафы шоковой з

внедрить современ ,
обеспечить пищеву ,
повысить рентабел
заведения, пищево ,
профессиональной , .

Шкафы шоковой заморозки/шокового ( ) -
,
.
,
,
,
,
.
.
«Cook and Chill»
,
,
,
,
,
,
.

Использование шокеров POLAIR дает :

- ,
(, . .)
-
-
- -
- -
.
- -
- -
,
(-
- CS107
Bakery Br)
-

- Рационал

, -
!
POLAIR -
61 .
-
– +90° .
POLAIR
+40° :

POLAIR Grande – ,
,
,
,
-
, , , ,
.

POLAIR Light –
,
-
-
, -
.

Polair Grande

Polair Light

	POLAIR Grande	POLAIR Light
,	61	61
… .:°	+90..+3°C	+90..+3°C
, .	90	90
	+	+
	+	–
… .:°	+90... - 18°	+90... - 18°
	240	240
	+	–
	+	+
..,°	-40	-35
	+	+
	+	+
	+	+
	+	–
	+	–
( )	+	–
	R404 R452A	R404 R452A
		,
IP	24	24
- GN1/1 EN40x60	+	+

Polair Grande

GN 1/1 EN 40x60

Polair Light

.

,

-

-

.

GN1/1 EN 40x60.

– -

-

– .

.

–

.

-, -, - -

.

.

-

CR L

1 2 3

1 , : CR-

/

2 , :

3-3	GN1/1	EN40x60
4-4	GN1/1	EN40x60
5-5	GN1/1	EN40x60
6-6	GN1/1	EN40x60
7-7	GN1/1	EN40x60
10-10	GN1/1	EN40x60
15-15	GN1/1	EN40x60
20-20	GN1/1	EN40x60

3 , : G- Grande

L- Light

Polair Grande

- -40° .
- –
  .
  –
  .
- -
  – – -
  –
  .
- -
  -
  ,
- .
- WiFi (
  BlueTooth (
  WiFi BlueTooth).
- –
  .
  –
  :
  ,
- (
  -
).
  ,
  -
  -
).
- .
- ,

	CR3-G	CR5-G	CR7-G	CR10-G	CR15-G	CR20-G
GN1/1 EN40x60	3	5	7	10	15	20
,	65	65	129	80	70	67
,	800 860 750	800x860x920	800x860x1670	800x860x1670	800x860x1900	800x860x2160
… ..., °C	+90..+3	+90..+3	+90..+3	+90..+3	+90..+3	+90..+3
, .	90	90	90	90	90	90
,	11	20	35	36	65	90
	+	+	+	+	+	+
	+	+	+	+	+	+
… ..., °C	+90... -18	+90... -18	+90... -18	+90... -18	+90... -18	+90... -18
, .	240	240	240	240	240	240
,	7	12	25	25	45	70
	+	+	+	+	+	+
	+	+	+	+	+	+
	+	+	+	+	+	+
	+	+	+	+	+	+
	+	+	+	+	+	+
..,*	-40	-40	-40	-40	-40	-40
	R404 /R452A	R404 /R452A	R404 /R452A	R404 /R452A	R404 /R452A	R404 /R452A
				,		
, /	230 /50	230 /50	230 /50 400 /50	230 /50 400 /50	400 /50	400 /50
. , ,	550	800	1550 1300	1550 1300	2700	3100
/ ,	85/100	132/166	191/236	191/236	215/265	235/285
,	920 1000 1020	920 1000 1150	920 1000 1860	920 1000 1860	920 1000 2080	920 1000 2340

CR3-G

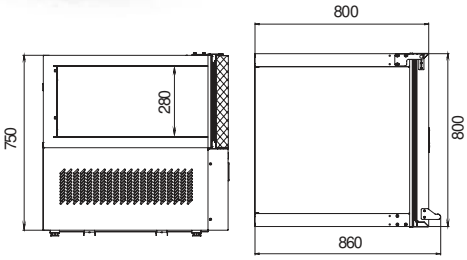

CR5-G

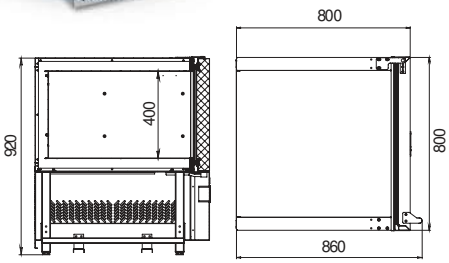

CR7-G/CR10-G

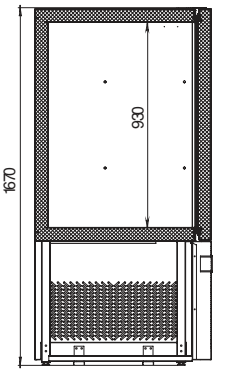

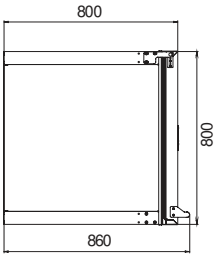

CR15-G

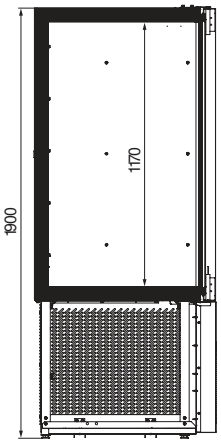

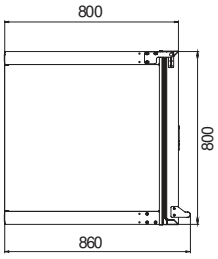

CR20-G

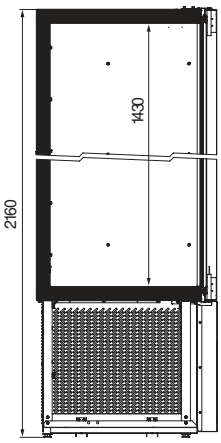

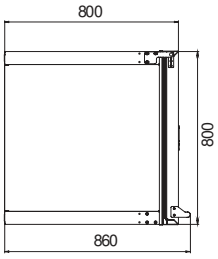

Polair Light

, – - -35° .

– , .

:

- – ; .
- – .

– . .

	CR3-L	CR4-L	CR5-L	CR6-L	CR7-L	CR10-L	CR15-L	CR20-L
GN1/1 EN40x60	3	4	5	6	7	10	15	10
,	65	50	65	50	129	80	70	67
. ,	800x800x750	800x800x750	800x800x920	800x800x920	800x800x1670	800x800x1670	800x800x1900	800x800x2160
... ..., °C	+90..+3	+90..+3	+90..+3	+90..+3	+90..+3	+90..+3	+90..+3	+90..+3
., .	90	90	90	90	90	90	90	90
,	11	11	20	20	35	35	65	90
	+	+	+	+	+	+	+	+
... ..., °C	+90... -18	+90... -18	+90... -18	+90... -18	+90... -18	+90... -18	+90... -18	+90... -18
. ,	240	240	240	240	241	241	241	241
. ,	7	7	12	12	25	25	45	70
	+	+	+	+	+	+	+	+
	+	+	+	+	+	+	+	+
. ..,°	-35	-35	-35	-35				
	R404 /R452A	R404 /R452A	R404 /R452A	R404 /R452A	R404 /R452A	R404 /R452A	R404 /R452A	R404 / R452A
				,				
, /	230 /50	230 /50	230 /50	230 /50	400 /50	400 /50	400 /50	400 /50
, ,	550	550	800	800	1300	1300	2700	3100
/ ,	85/100	85/100	132/166	132/166	191/236	191/236	215/265	235/285
.,	920 1000 1020	920 1000 1020	920 1000 1150	920 1000 1150	920 1000 1860	920 1000 1860	920 1000 2080	920 1000 2340

CR3-L / CR4-L

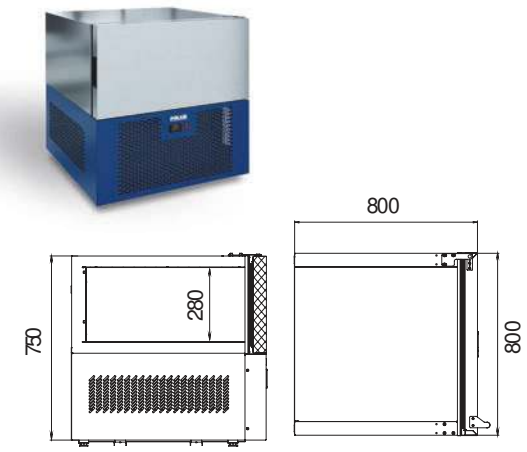

CR5-L / CR6-L

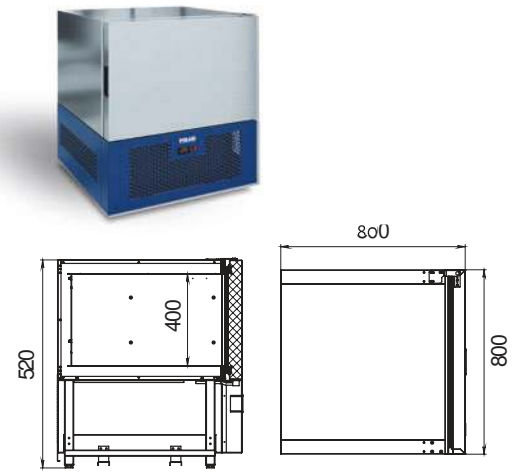

CR7-L/CR10-L

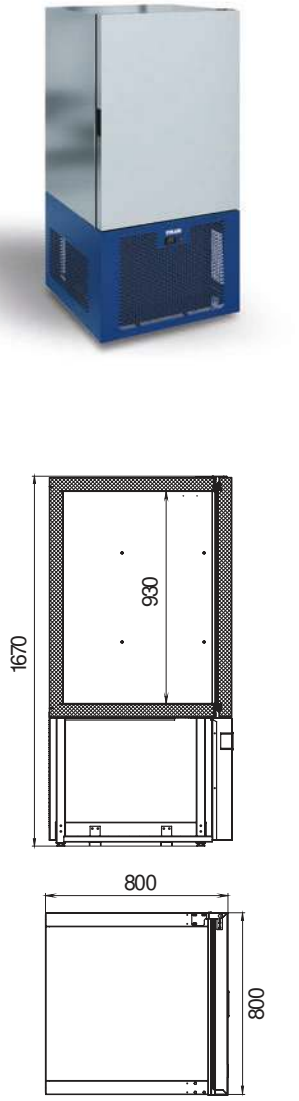

CR15-L

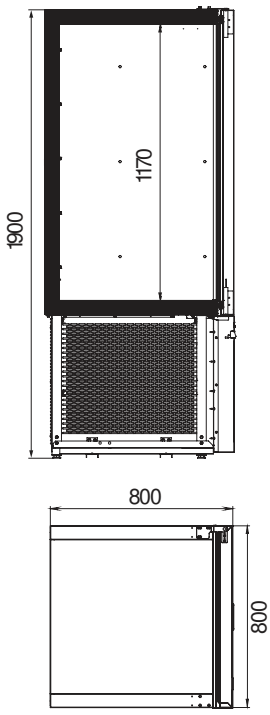

CR20-L

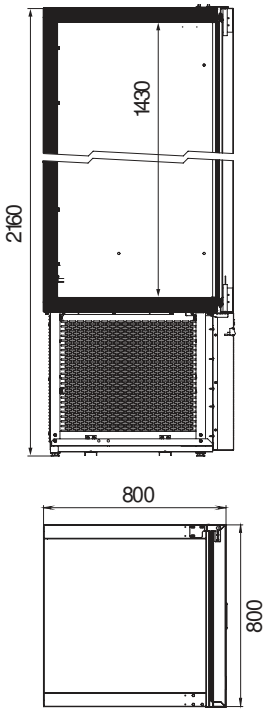

Камеры шок
заморозки

Камеры шоковой за **POLAIR**–
стационарное оборуд ,
функция которого за
быстрой и равномер
различных продукто .

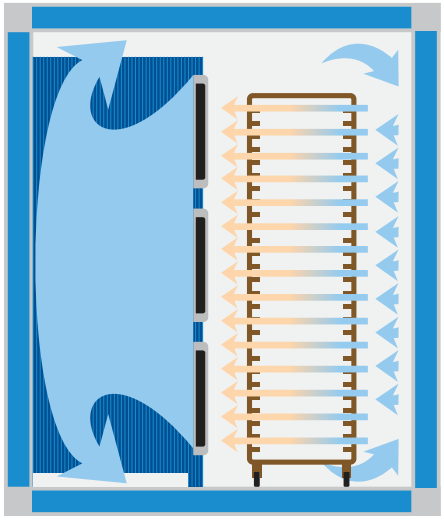

,

,

.

:

+90º +3º

+90º -18º

-

100 . -

-

, -

.

.

- -

-

-

.

-

,

-

.

.

-

.

-

,

-

.

-

.

BCF . .T INOX

1 2 3 4 5

1 , :
BCF- -

2 (
)

3 ,
1– GN 1/1
400*600

100
-
.

:

4 ./ . /

5
,
INOX– /

-

	BCF20.1.T1	BCF40.1.T2	BCF80.1.T4
,	1400 1700 2240	1400 1700 2240	1700 2900 2240
,	1200 1500 2040	1200 1500 2040	1500 2700 2040
… ..., °C	+90..+3	+90..+3	+90 ..+3°C
, .	90	90	90
,	80	130	300
… ..., °C	+90... -18	+90... -18	+90 ... -18°
, .	240	240	240
,	65	100	240
(GN1/1 400*600)	1	2	4
,	3,5	5,9	
	R404	R404	R404a
, / /	3/N/PE400 50	3/N/PE400 50	3 , 380 , 50
, \	2,8	4,6	12,2

( )

(Retarder provers)

Шкафы холодной или о
расстойки подготовят к в
изделия из дрожжевого
качества точно к установ
времени.

Шкафы холодной или отложенной заготовок из теста без заветривания. ржавеющей стали п

R290.

-10 +40° .

+40° .

20

60 95% 40x60 45 60 ,

CS107 Bakery Br*. 40 60 .

5(1) 7(2)

HACCP.

Wi-Fi.

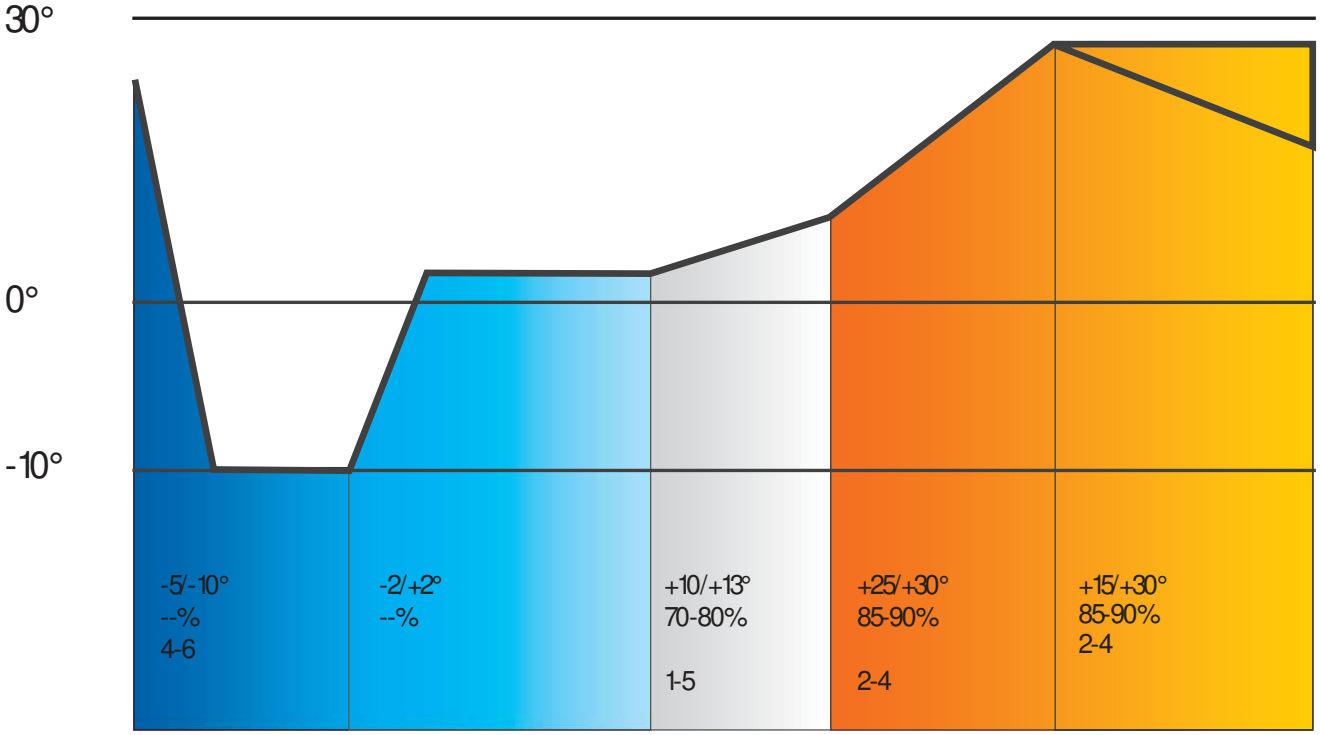
30°
0°
-10°
-5/-10°
--%
4-6
-2/+2°
--%
+10/+13°
70-80%
1-5
+25/+30°
85-90%
2-4
+15/+30°
85-90%
2-4

- (Retarder Provers)
CS107 Bakery Br

- , ,
: , -

- ; .
- ; .
- ; , 100
- ; , ,
- ; .
- . . .

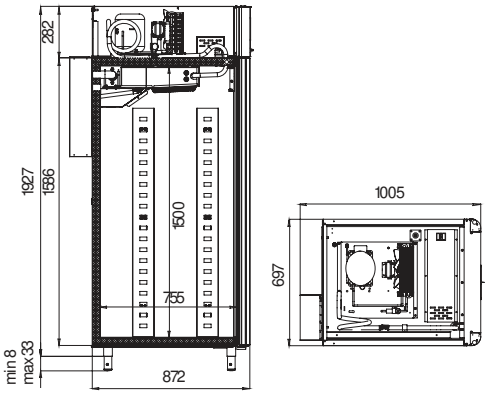

CS107 Bakery Bs CS114 Bakery Bs

, -
, - 40 60 45 60 : .
. ■ CS107 Bakery Bs – 20 ,
■ CS114 Bakery Bs – 40 .
-
.
-2 +12° . ,

CS107 Bakery Bs

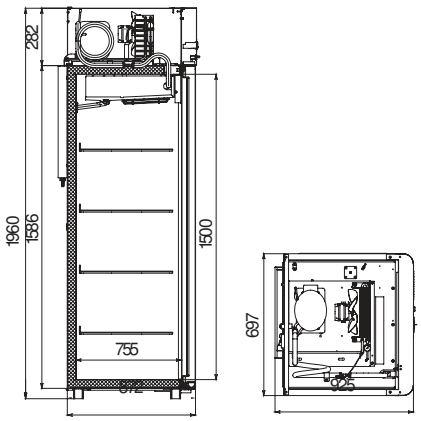

CS114 Bakery Bs

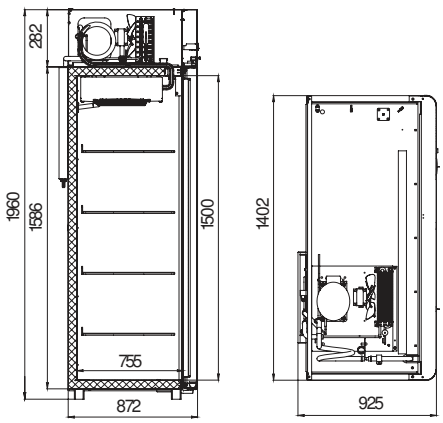

	CS107 Bakery Br 1	CS107 Bakery Br 2
, °C	-10...+40	-10...+40
, %	60 95	60 95
,	700	700
,	697 1005 1960	697 1005 1960
, /	230/50	230/50
. / ,	550/900	550/900
	+	+
,	5	7
	+	+
EN 40 60 40 65	20	20
	+	+
/ ,	180/205	180/205
,	790 1080 2125	790 1080 2125

	CS107 Bakery Bs	CS114 Bakery Bs
, °C	-2...+12	-2...+12
,	700	1400
,	697 925 1960	1402 925 1960
, /	230/50	230/50
,	350	550
EN 40 60 40 65	20	40
	+	+
,	790 988 2125	1490 988 2125

Камеры
расстоеч

Камеры расст
для создания
условий темпе
технологическ
изделий

BAKERY- **2.**
-
+35 +45° .
-
,
.
35
3.
uchScreen,
-18 +35° .
.
,
-
-18
.
-
-
.
:

1.

-5 +35° .
-
-
,
,
,
.

COMBIAX

CRP

CRP– , - .
- -
80 .

-5° ,
, – ,
. -
,

35° .
.

■ -5..+35 - ■
■ - .
-
■

60 – 90%, -
.
,
■
uchScreen ,
, - BAKERYPOLAIR, -
.

■ - -
-
,

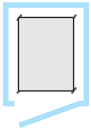
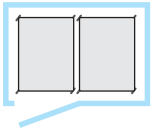
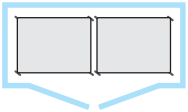
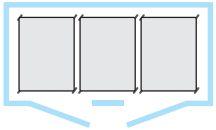

	RP1.6080. 1L	RP1.6080. 2L	CRP2.6080.T2L	CRP2.6080.T2S
,	900 1200	1500x1200	1580x1200	1800x900
,	1060 1360	1660x1360	1660x1360	1960x1060
	1	1	2	2
,	800x1850	800x1850	1500x1850	1500x1850
600 800	1	2	2	2
400 600	2	4	4	4
, °	-5 +35	-5 +35	-5 +35	-5 +35
, %	65-90	65-90	65-90	65-90
, /	3/N/400 /50	3/N/400 /50	3/N/400 /50	3/N/400 /50
Ma . . ,	1,2	1,7	1,7	1,7
	R404A	R404A	R404A	R404A
,	5	5	5	5

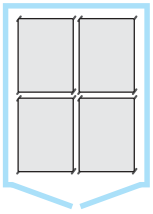
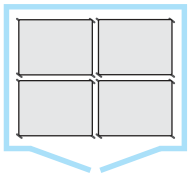
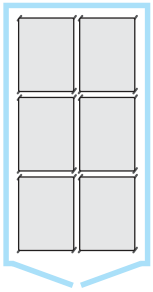
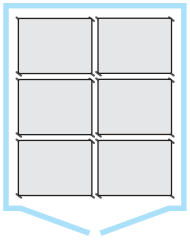

	CRP2.6080.T4L	CRP2.6080.T4S	CRP2.6080.T6L	CRP2.6080.T6S
,	1500x2100	1800x1500	1500x2700	1800x2100
,	1660x2260	1960x1660	1660x2860	1960x2260
	2	2	2	2
,	1500x1850	1500x1850	1500x1850	1500x1850
600 800	4	4	6	6
400 600	8	8	12	12
, °	-5 +35	-5 +35	-5 +35	-5 +35
, %	65-90	65-90	65-90	65-90
, /	3/N/400 /50	3/N/400 /50	3/N/400 /50	3/N/400 /50
Ma . . ,	2,8	2,8	3,5	3,5
	R404A	R404A	R404A	R404A
,	5	5	5	5

CRP

CRP– , , - - . 80 . +35°. - . , - , – - . - .

- +35..+45°
- uchScreen , BAKERY POLAIR, - - 60-90% - - , - - -
- -
- -
- -

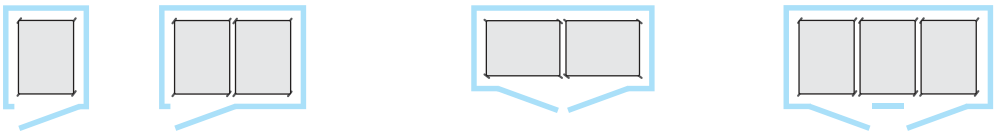

	CR1.6080. 1L	CR1.6080. 2L	CR2.6080. 2L	CR2.6080. 2S
,	900 1200	1500x1200	1580x1200	1800x900
,	1060 1360	1660x1360	1660x1360	1960x1060
	1	1	2	2
,	800x1850	800x1850	1500x1850	1500x1850
600 800	1	2	2	2
400 600	2	4	4	4
, °	+35 +45	+35 +45	+35 +45	+35 +45
, %	65-90	65-90	65-90	65-90
, /	3/N/400 /50	3/N/400 /50	3/N/400 /50	3/N/400 /50
Ma ,	3,5	3,5	4	4

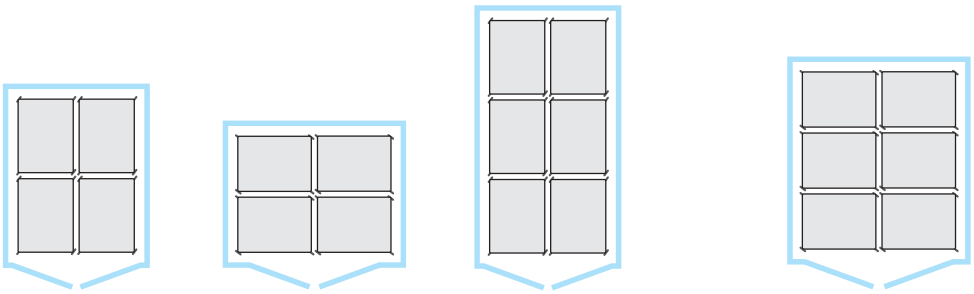

	CR2.6080. 4L	CR.6080. 4S	CR2.6080. 6L	CR2.6080. 6S
,	1500x2100	1800x1500	1500x2700	1800x2100
,	1660x2260	1960x1660	1660x2860	1960x2260
	2	2	2	2
,	1500x1850	1500x1850	1500x1850	1500x1850
600 800	4	4	6	6
400 600	8	8	12	12
, °	+35 +45	+35 +45	+35 +45	+35 +45
, %	65-90	65-90	65-90	65-90
, /	3/N/400 /50	3/N/400 /50	3/N/400 /50	3/N/400 /50
Ma ,	4	4	5	5

Шкафы
создаю
для фе
сыровя , ,
(Dry Ager)

Инновационная холодильная система UV-лампа в комплекте поставки (моде- – Meat Salami). .

R290 – . :

60 95%. , ■ ; рного цвета;

– *. - :

, - ■ .

-2

+30° .

– +40° .

-

LED- -

5 -

-

*

ам водообеспече-
и к канализации

POLAIR Meat

(, DryAged).
-
.
,
, ,
, . -
.
:

- +2
,
- 4 -
,
UV- -
.

POLAIR Cheese

-
.
,
-
.
:

- 4
,
- 4 -
.
-
.

Шкафы POLAIR Salami

,
-
.
-
,
. -
.
.
, UV- ,3 -
.

POLAIR Meat

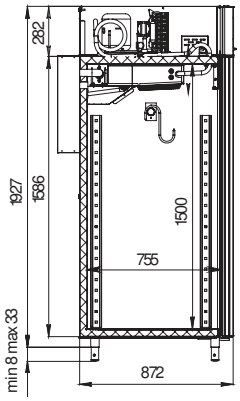

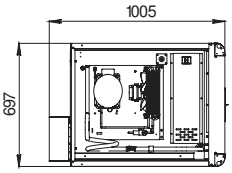

	CS107 Meat
, °C	-2..+30
, %	60 95
,	700
,	697x1005x1960
, /	230/50
, ,	550/900
UV-	+
	+
1	+2 .
2	4 .
	+
/ ,	160/190
,	790 1080 2125

POLAIR Cheese

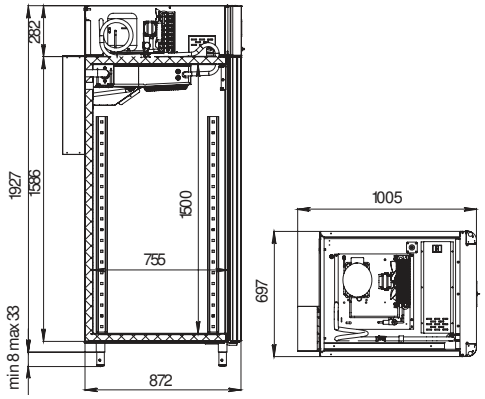

	CS107 Cheese
, °C	-2..+30
, %	60 95
,	700
,	697x1005x1960
, /	230/50
, ,	550/900
	+
1	4 .
2	4 /
	+
/ ,	160/190
,	790 1080 2125

POLAIR Salami

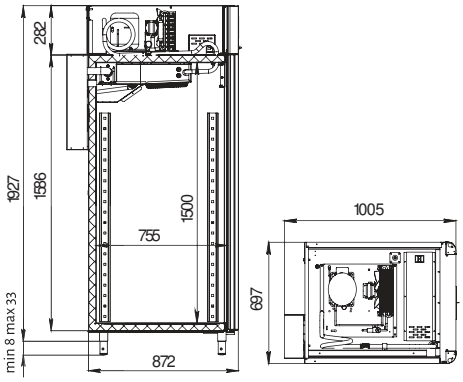

	CS107 Salami
, °C	-2..+30
, %	60 95
,	700
,	697x1005x1960
, /	230/50
, ,	550/900
UV-	+
	+
	3
	+
/ ,	160/190
,	790 1080 2125

Холод **POLAIR**–
профе
комме .

POLAIR R290.

-
.
23833-95 ,
( ). , .
:
, ■ 43
105,
. ■ 61 –
.
,
,
.
–
-
. -
,
, . (M, , CV107 114, 214).
– .
-
.
.
-
.

POLAIR:

■ ;
■ ;
■ ;
■ ;
■ ;
■ ;
■ ;
■ ;
■ ;
■ .

POLAIR Standard
POLAIR Grande

POLAIR Sm

POLAIR Gm

CM S

1 2 3 4

1 , :
- -
- -
- -
CV -

2 , :
1 -
2 -

3 , :
05 - 500
07 - 700
10 - 1000
14 - 1400

4 , :
S - Standard, G - Grande,
Sm - Sm, Gm - Gm

POLAIR Standard POLAIR Grande

- **POLAIR Standard** –

POLAIR Standard POLAIR Grande . +40° .

– **POLAIR Grande** – -

(, , -

.) . , .

CM105* / CM107

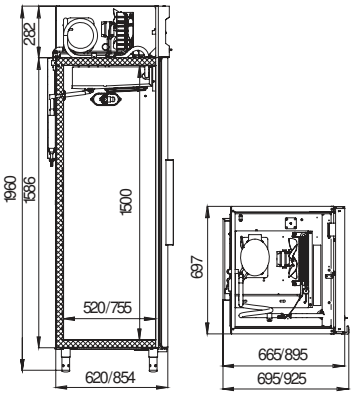

CM110 / CM114

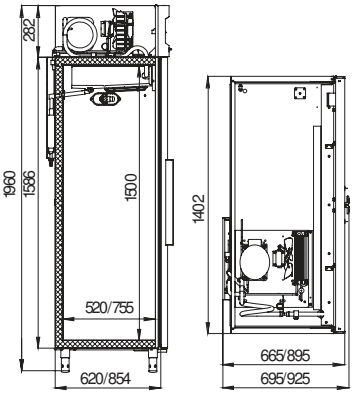

CV105 / CV107

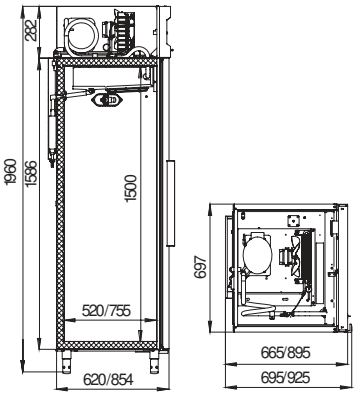

CV110 / CV114

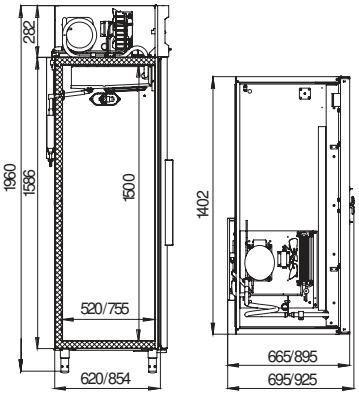

CB105 / CB107

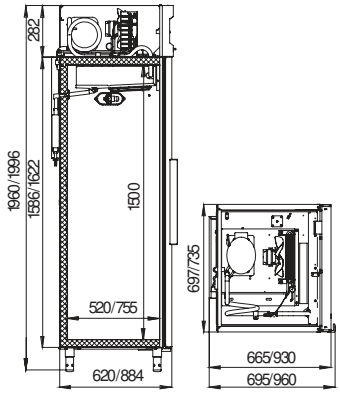

CB114

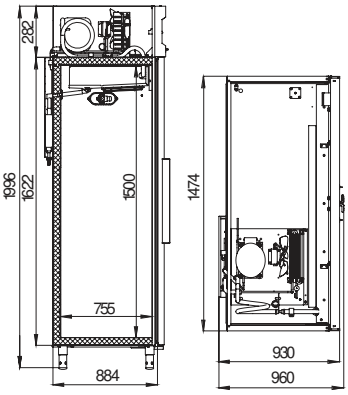

CC114

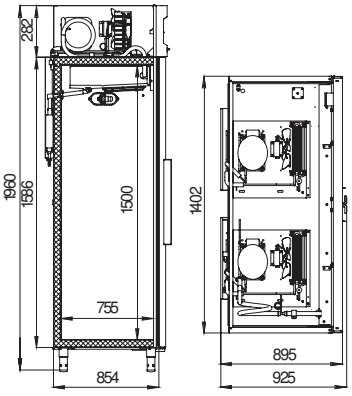

* POLAIR Standard

	CM105-S/G	CM107-S/G	CM110-S/G	CM114-S/G
,°C	0..+6	0..+6	0..+6	0..+6
,	500	700	1000	1400
, :	697x695x1960	697x925x1960	1402x695x1960	1402x925x1960
, /	230/50	230/50	230/50	230/50
, ,	350	350	550	550
	R290	R290	R290	R290
,	595 455	530x650 (GN 2/1)	595 455	530x650 (GN 2/1)
-	4	4	8	8
, / , (S(G))	95/114 (96/115)	112/137 (114/139)	155/184 (158/187)	184/214 (188/218)
,	790 744 2125	790 988 2125	1490 744 2125	1490 988 2125

	CV105-S/G	CV107-S/G	CV110-S/G	CV114-S/G
,°C	-5..+5	-5..+5	-5..+5	-5..+5
,	500	700	1000	1400
, :	697x695x1960	697x925x1960	1402x695x1960	1402x925x1960
, /	230/50	230/50	230/50	230/50
, ,	400	400	630	630
	R290	R290	R290	R290
,	595 455	530x650 (GN 2/1)	595 455	530x650 (GN 2/1)
-	4	4	8	8
, / , (S(G))	96/115 (97/116)	113/138 (115/140)	156/185 (159/188)	185/215 (189/219)
,	790 744 2125	790 988 2125	1490 744 2125	1490 988 2125

	CB105-S	CB107-S/G	CB114-S/G	CC214-S/G
,°C	-18	-18	-18	0..+6/ -18
,	700	700	1400	700+700
, :	697x695x1960	735x960x1996	1474x960x1996	1402x925x1960
, /	230/50	230/50	230/50	230/50
, ,	550/400	550/400	800/1200	900
	R290	R290	R290	R290
,	595 455	530x650 (GN 2/1)	530x650 (GN 2/1)	530x650 (GN 2/1)
-	4	4	8	8
, / , (S(G))	102/121	125/149 (128/152)	212/242 (217/247)	214/244 (219/249)
,	790 744 2125	850 988 2160	1550 988 2160	1490 988 2125

POLAIR Sm

POLAIR–Sm- , -
POLAIR–Standard , -
-
. ■ – -
POLAIR–Sm : ,
■
■ ■
, – -

CM105/ CM107

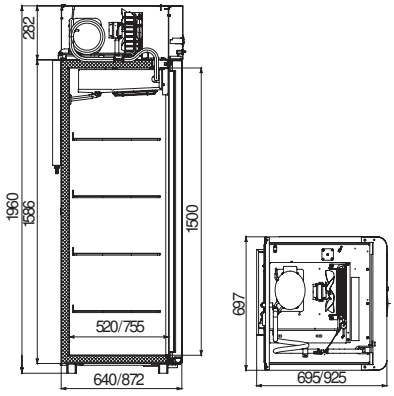

CM110 / CM114

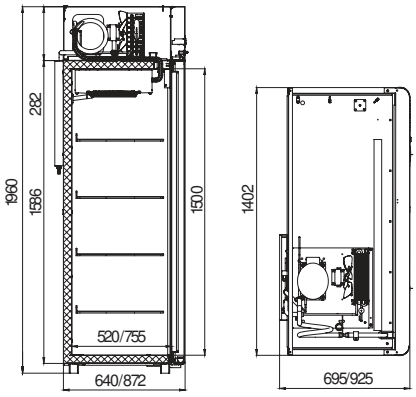

CV105/ CV107

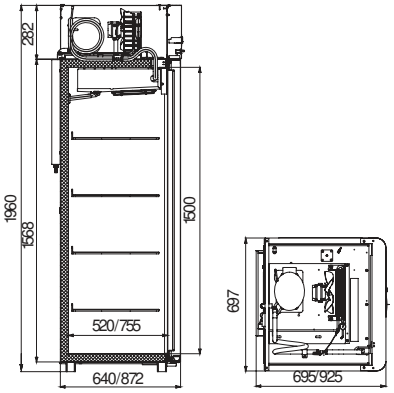

CV110 / CV114

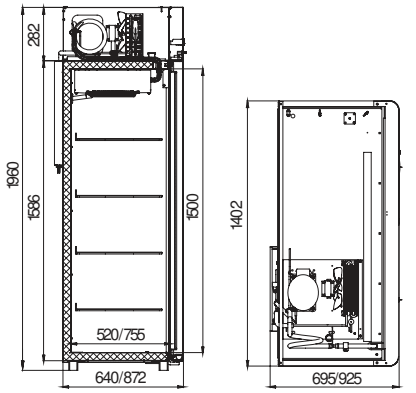

CB105/ CB107

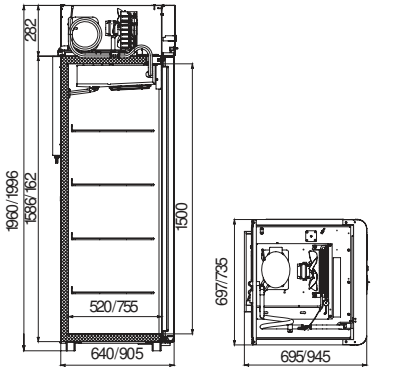

CB114

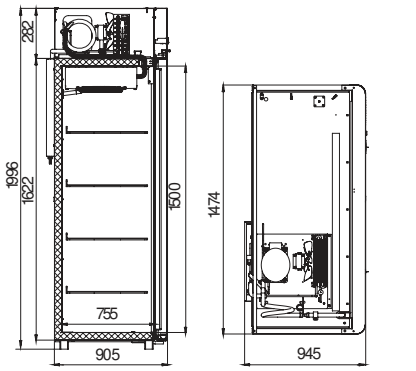

	CM105-Sm	CM107-Sm	CM110-Sm	CM114-Sm
,°C	0..+6	0..+6	0..+6	0..+6
,	500	700	1000	1400
, :	697x695x1960	697x925x1960	1402x695x1960	1402x925x1960
, /	230/50	230/50	230/50	230/50
, ,	350	350	550	550
	R290	R290	R290	R290
,	595 455	530x650 (GN 2/1)	595 455	530x650 (GN 2/1)
-	4	4	8	8
, / , (Sm(Gm))	95/114	112/137	155/184	184/214
,	790 744 2125	790 988 2125	1490 744 2125	1490 988 2125

	CV105-Sm	CV107-Sm	CV110-Sm	CV114-Sm
,°C	-5..+5	-5..+5	-5..+5	-5..+5
,	500	700	1000	1400
, :	697x695x1960	697x925x1960	1402x695x1960	1402x925x1960
, /	230/50	230/50	230/50	230/50
, ,	400	400	630	630
	R290	R290	R290	R290
,	595 455	530x650 (GN 2/1)	595 455	530x650 (GN 2/1)
-	4	4	8	8
, / , (Sm(Gm))	96/115	113/138	156/185	185/215
,	790 744 2125	790 988 2125	1490 744 2125	1490 988 2125

	CB105-Sm	CB107-Sm	CB114-Sm	CC214-Sm
,°C	-18	-18	-18	0..+6/ -18
,	700	700	1400	700+700
, :	697x695x1960	735x945x1996	1474x945x1996	1402x925x1960
, /	230/50	230/50	230/50	230/50
, ,	550/400	550/400	800/1200	900
	R404A R290*	R404A R290*	R404A R290*	R134a+R404A R290*
,	595 455	530x650 (GN 2/1)	530x650 (GN 2/1)	530x650 (GN 2/1)
-	4	4	8	8
, / , (Sm(Gm))	102/121	125/149	212/242	214/244
,	790 744 2125	850 988 2160	1550 988 2160	1490 988 2125

POLAIR Gm

POLAIR Gm – -
- WiFi BlueTooth**.
POLAIR Grande.

– * .
, .
- .
- – .
- *
, ** WiFi BlueTooth
, , .

CM105/ CM107

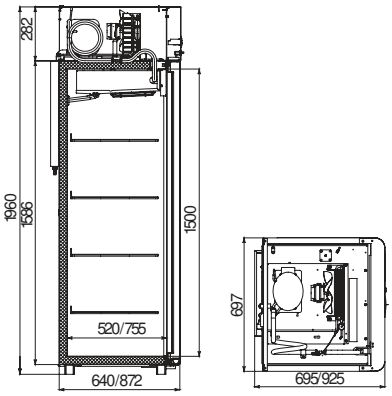

CM110 / CM114

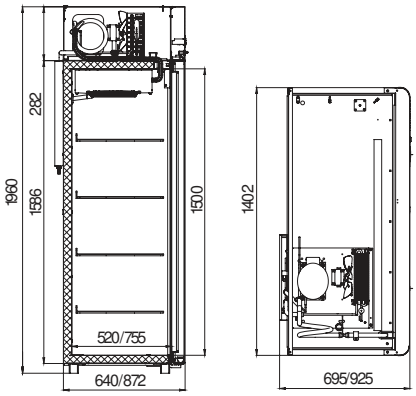

CV105/ CV107

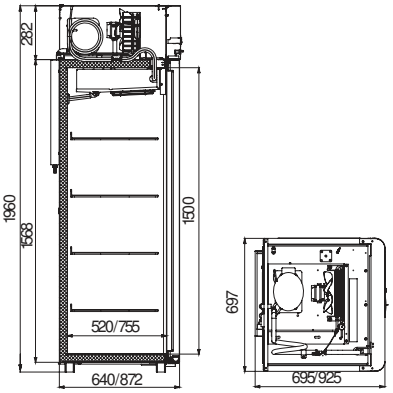

CV110 / CV114

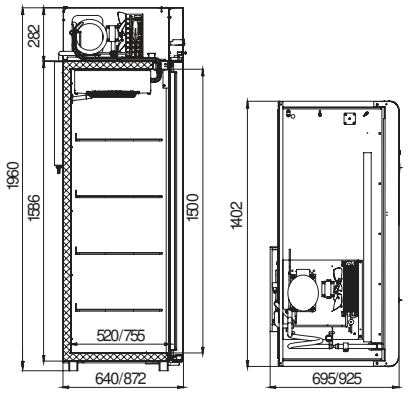

CB105/ CB107

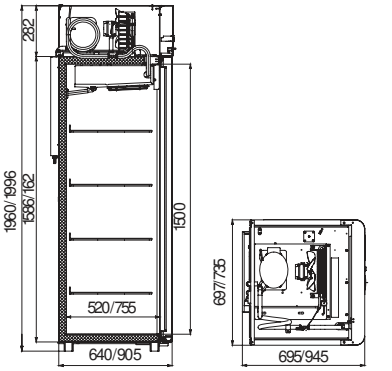

CB114

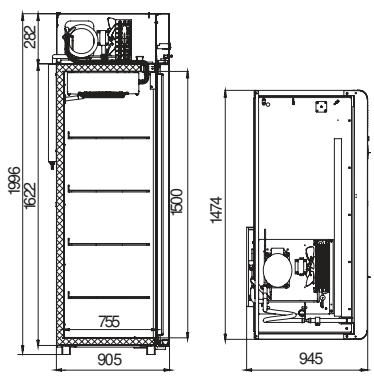

	CM105-Gm	CM107-Gm	CM110-Gm	CM114-Gm
,°C	0..+6	0..+6	0..+6	0..+6
,	500	700	1000	1400
, :	697x695x1960	697x925x1960	1402x695x1960	1402x925x1960
, /	230/50	230/50	230/50	230/50
, ,	350	350	550	550
	R290	R290	R290	R290
,	595 455	530x650 (GN 2/1)	595 455	530x650 (GN 2/1)
-	4	4	8	8
, / , (Sm(Gm))	96/115	114/139	158/187	188/218
,	790 744 2125	790 988 2125	1490 744 2125	1490 988 2125

	CV105-Gm	CV107-Gm	CV110-Gm	CV114-Gm
,°C	-5..+5	-5..+5	-5..+5	-5..+5
,	500	700	1000	1400
, :	697x695x1960	697x925x1960	1402x695x1960	1402x925x1960
, /	230/50	230/50	230/50	230/50
, ,	400	400	630	630
	R290	R290	R290	R290
,	595 455	530x650 (GN 2/1)	595 455	530x650 (GN 2/1)
-	4	4	8	8
, / , (Sm(Gm))	97/116	115/140	159/188	189/219
,	790 744 2125	790 988 2125	1490 744 2125	1490 988 2125

	CB105-Gm	CB107-Gm	CB114-Gm	CC214-Gm
,°C	-18	-18	-18	0..+6/ -18
,	700	700	1400	700+700
, :	697x695x1960	735x945x1996	1474x945x1996	1402x925x1960
, /	230/50	230/50	230/50	230/50
, ,	550/400	550/400	800/1200	900
	R404A R290*	R404A R290*	R404A R290*	R134a+R404A R290*
,	595 455	530x650 (GN 2/1)	530x650 (GN 2/1)	530x650 (GN 2/1)
-	4	4	8	8
, / , (Sm(Gm))	102/121	128/152	217/247	214/244
,	790 744 2125	850 988 2160	1550 988 2160	1490 988 2125

Холодильные шкафы POLAIR – профессиональное оборудо коммерческого назначения.

POLAIR -

, , , , , , .

. - ,

- -

- –

. .

- (

- - -

.).

R290 - -

. .

40 .

- –

. .

POLAIR Standard, POLAIR Bravo, POLAIR Professionale

POLAIR Grande –

POLAIR Standard POLAIR Grande

POLAIR Standard 2,0

POLAIR Bravo

POLAIR Professionale

DM Sd-S

1 2 3 4 5

1 , :
DM -
DP -
DV -
DB -
DW -
BC -

2 , :
1 -
2 -

3 , :
02 - 200
04 - 400
05 - 500
07 - 700
10 - 1000
14 - 1400

4 , Sd -

5 , S- Standard;
G- Grande; Bravo - Bravo

POLAIR Standard POLAIR Grande

, , -
, - +32° .
. - . R290
, - POLAIR Standard –
. .
- POLAIR Grande –
. .

DM105/DM107

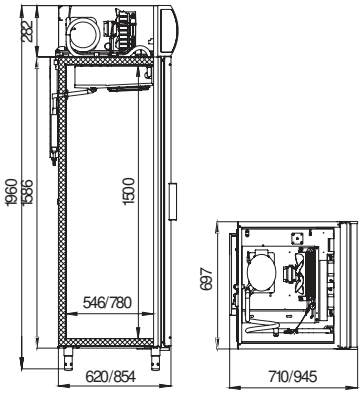

DM110Sd/DM114Sd

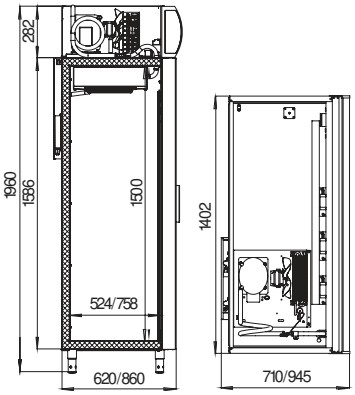

POLAIR Standard 2.0

. -
. - -
-
, . .
(DM107 DM114),
, facing -

DM105-S2.0
DM107-S2.0

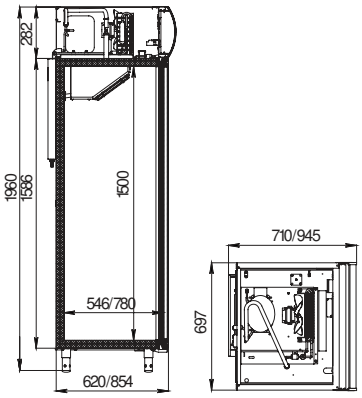

DM110-S2.0
DM114-S2.0

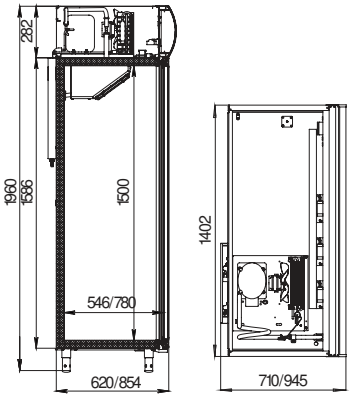

	DM105-S/G	DM107-S/G	DM110Sd-S	DM114Sd-S/G
,°C	+1..+10	+1..+10	+1..+10	+1..+10
,	500	700	1000	1400
,	697 710 1960	697 945 1960	1402 710 1960	1402 945 1960
, /	230/50	230/50	230/50	230/50
, ,	350	400	550	600
,	595 455	530 650	595 455	530 650
-	4	4	8	8
,	12,5	60	12,5	60
	+	+	+	+
/ , S(G),	105/124 (106/125)	122/146 (124/148)	176/205	205/235 (209/239)
,	790 744 2125	790 988 2125	1490 744 2125	1490 988 2125

POLAIR Stand rd 2.0

	DM105-S2.0	DM107-S2.0	DM110Sd-S2.0	DM114Sd-S2.0
,°C	+1..+10	+1..+10	+1..+10	+1..+10
,	500	700	1000	1400
,	697 710 1960	697 945 1960	1402 710 1960	1402 945 1960
, /	230/50	230/50	230/50	230/50
, ,	350	400	550	600
,	40	40	40	40
,	595 455	595 650	645 455	595 650
-	5	5	10	10
,	12,5	12,5	12,5	12,5
(. 0,5)	256	400	624	902
	+	+	+	+
/ ,	105/124	122/146	176/206	205/235
,	790 744 2125	790 988 2125	1490 744 2125	1490 988 2125

DM110-S, DM114-S

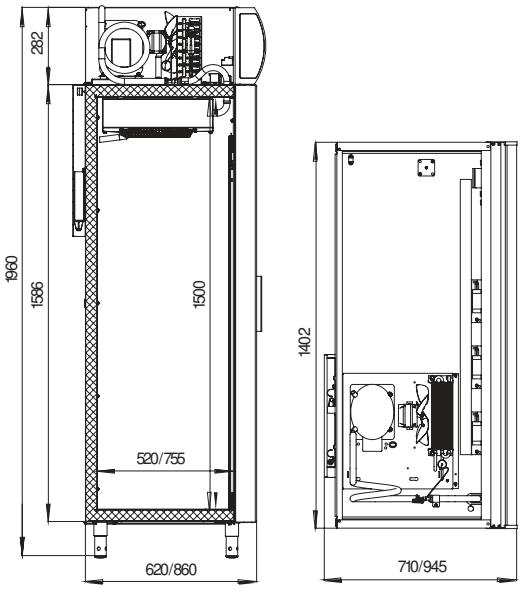

DM110-S, DM114-S

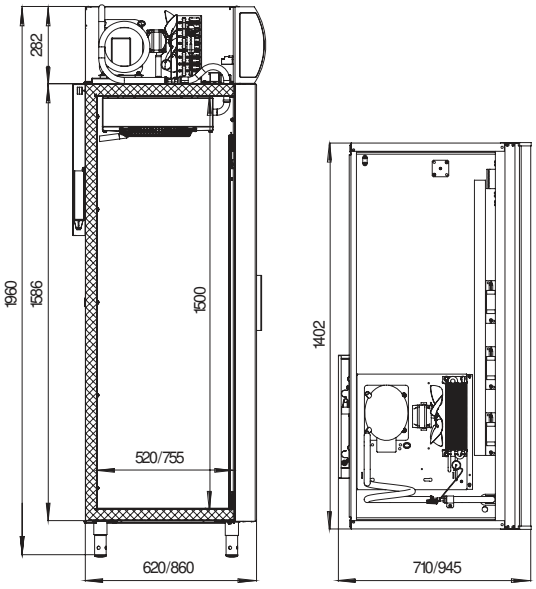

	DM110-S	DM114-S
, ℃	+1..+10	+1..+10
,	1000	1400
,	1402 710 1960	1402 945 1960
, /	230/50	230/50
, ,	550	600
,	595 455	530 650
-	8	8
,	12,5	60
	+	+
/ , S(G),	176/204	205/234
,	1490 744 2125	1490 988 2125

	DV110-S	DV114-S
, ℃	-5..+5	-5..+5
,	1000	1400
,	1402 710 1960	1402 945 1960
, /	230/50	230/50
, ,	630	630
,	595 455	530 650
-	8	8
,	12,5	60
	+	+
/ ,	177/205	206/235
,	1490 744 2125	1490 988 2125

POLAIR Standard

DP - -
-8 0° . -
,
.
. . R290.

D 102

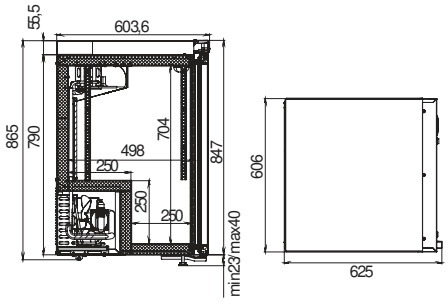

DP104

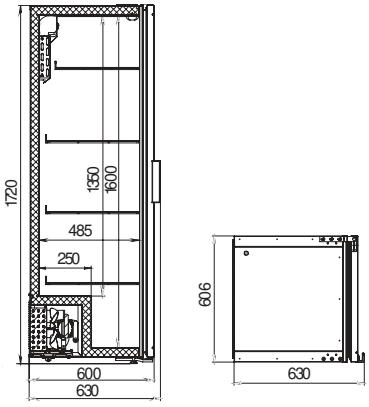

DP105/DP107

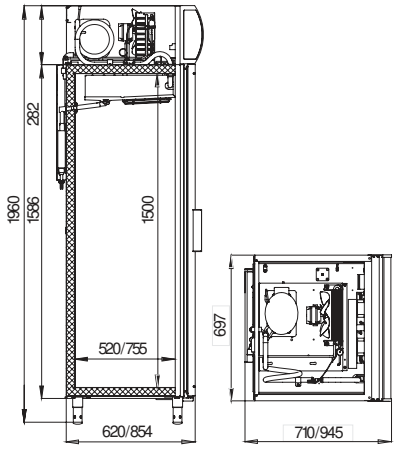

	DP102	DP104
,°C	-8..0	-8..0
,	150	390
,	600 630 890	600 630 1720
, /	230/50	230/50
, ,	240	550 ./400 .
	R290	R290
	.	.
,	43	43
,	505x455	505x455
-	2	4
,	12,5	12,5
	–	–
	–	–
	+	+
/ ,	58/65	95/110
,	720 660 1100	720 660 1950

	DP105-S	DP107-S
,°C	-8..0	-8..0
,	500	700
,	697 620 1960	697 854 1960
, /	230/50	230/50
, ,	550 ./400 .	550 ./400 .
	R290	R290
	.	.
,	43	43
,	595x455	530 650
-	4	4
,	12,5	60
	LED	LED
	+	+
	+	+
/ ,	106/126	125/150
,	790 744 2125	790x988x2125

POLAIR Standard

, 60%.

- .

, .

- +25° R290.

DB102

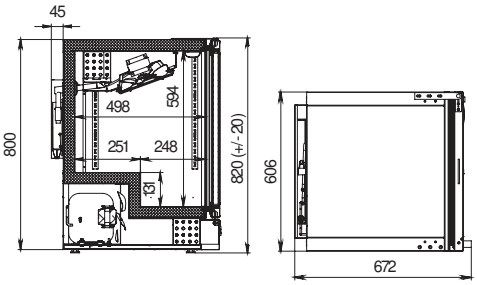

DB105/DB107

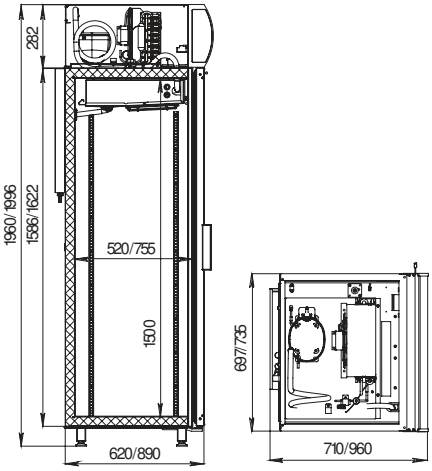

DB114

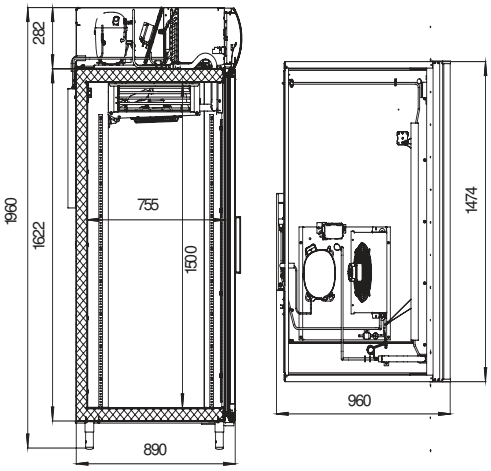

DB114

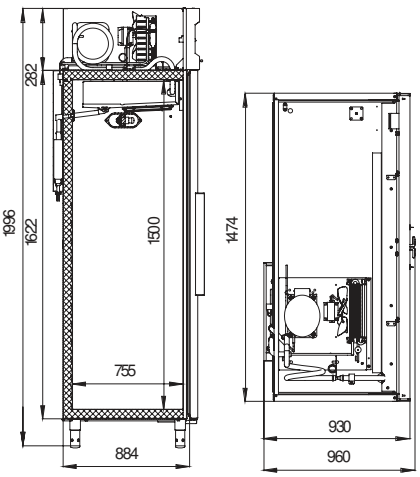

	DB102-S	DB105-S	DB107-S
, °C	-21...-18	-21...-18	-21...-18
,	130	500	700
,	606 672 870	697 710 1960	735 960 1996
, /	230/50	230/50	230/50
, ,	400	550 /400	550 /400
	R290	R290	R290
,	43	43	61
,	505 455	595 455	595 650
-	2	4	4
,	12,5	12,5	12,5
	-	+	+
,	65	113	144
,	80	132	168
,	725x795x1055	744 790 2125	850 988 2160

	D 114-S	D 114-S
, °C	-21...-18	-21...-18
,	1400	1400
,	1474x960x1996	1474x960x1996
, /	230/50	230/50
, ,	1,1 /1,20	1,1 /1,20
	R290	R290
,	61	61
,	530 650	530 650
-	8	8
,	60	60
	+	-
/ ,	237/267	237/267
,	1550 988 2160	1550 988 2160

POLAIR Standard

GN2/1(700 1400). .
, - – - +32° .
, Dark Store, -
, - / -
- .
-
, – , .

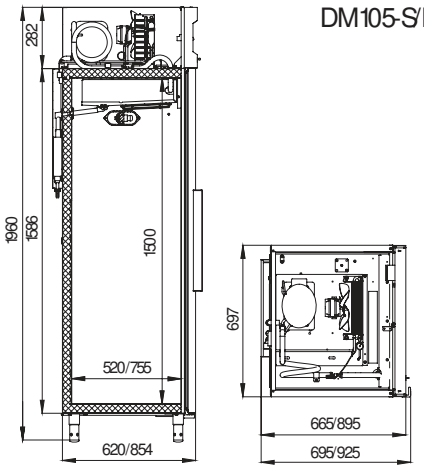

DM105-S/DM107-S

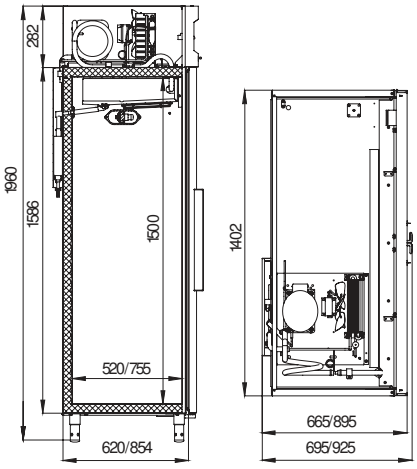

DM110-S/DM114-S

POLAIR Professionale

C - - .
, . « - » -
, ,
- , - -30° .

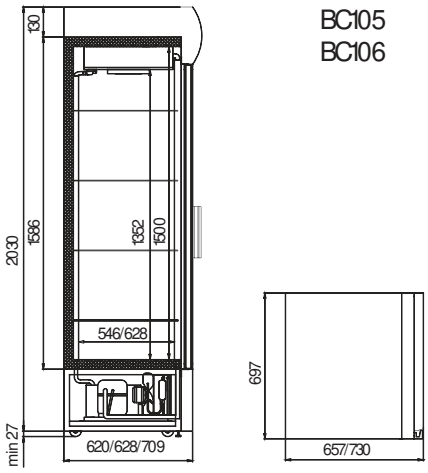

BC105
BC106

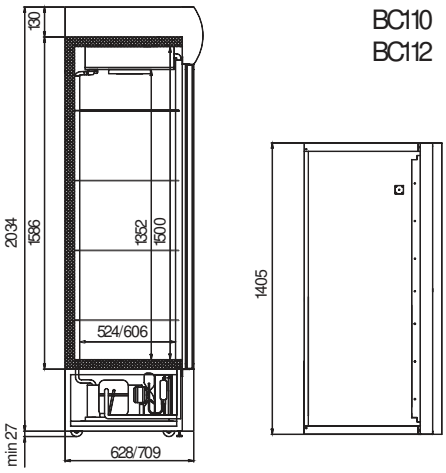

BC110
BC112

	DM105-S	DM107-S	DM110-S	DM114-S
, °C	+1..+10	+1..+10	+1..+10	+1..+10
,	500	700	1000	1400
,	697x695x1960	697x925x1960	1402x695x1960	1402x925x1960
, /	230/50	230/50	230/50	230/50
, ,	350	400	550	550
	R290	R290	R290	R290
	.	.	.	.
,	595 455	530 650 (GN2/1)	595 455	530 650 (GN2/1)
-	4	4	8	8
,	12,5	60	12,5	60
, / ,	105/124	122/146	176/204	205/234
,	790 744 2125	790 988 2125	1490 744 2125	1490 988 2125

POLAIR Professionale

	105	106	110	112
, °C	0...+6,5/+1..+12	0...+6,5/+1..+12	0...+6,5/+1..+12	0...+6,5/+1..+12
,	500	600	1000	1200
,	697 657 2070	697 730 2070	1405 627 2060	1405 709 2060
, /	230/50	230/50	230/50	230/50
, , **	500	500	850	850
,	595 455	595 536	645 455	645 536
,	12,5	12,5	12,5	12,5
	+	+	+	+
- 0,5 . 1 (Facing),	8	8	18	18
- 0,5 1 ,	7	8	7	8
0,5 ,	280	320	540	630
/ ,	120/140	130/150	210/240	220/250
,	790 744 2187	790 826 2187	1490 744 2187	1490 826 2187
- " "	51/30*	48/30*	26/19*	25/19*

POLAIR Bravo

DM104-Bravo DM104c-Bravo -
, -
-
R290.
DM102-Bravo
–

DM102-Bravo

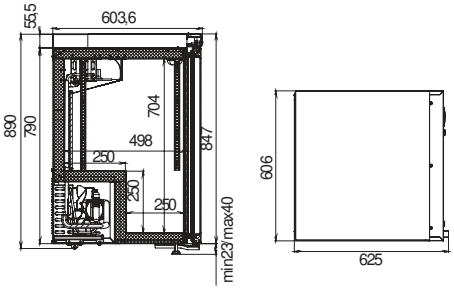

DM104-Bravo
DM104 -Bravo

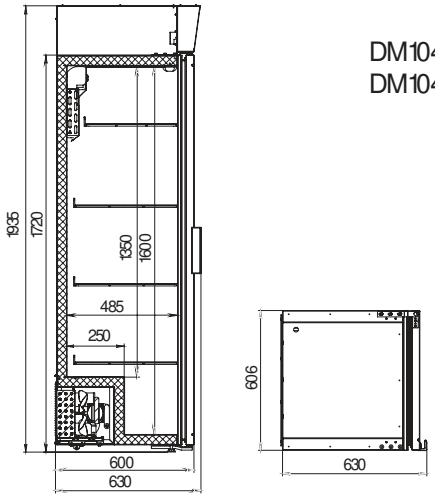

POLAIR Bravo

, DW102-Bravo -
, ,
- - –
.
. DW104-Bravo - DW104u-Bravo -
, , .
R290.

DW102-Bravo

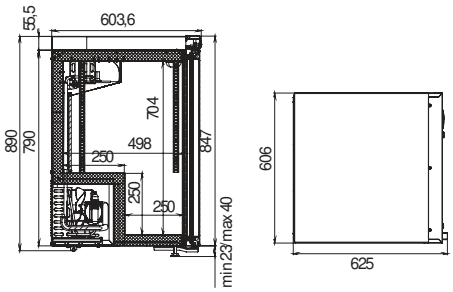

DW104-Bravo
DW104u-Bravo

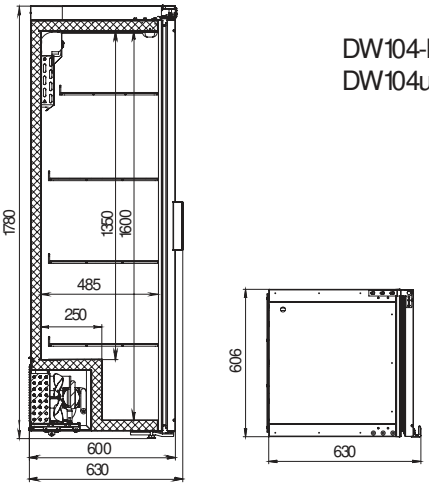

POLAIR Bravo

	DM102-Bravo	DM104-Bravo	DM104c-Bravo
, °C	+1..+10	+1..+10	+1..+10
,	200	400	400
,	606 600 890	606 630 1720	606 630 1935
(t,°C,/ - , %)	+32/ 60	+32/ 60	+32/ 60
, ,	240	240	240
, /	230/50	230/50	230/50
-	3	4	4
,	40	50	50
,	505 455	505x455	505x455
,	12,5	12,5	12,5
	LED	LED	LED
	-	-	+
/ ,	58/65	82/102	87/107
,	720 660 1100	720 660 1900	720 660 2100

	DW102-Bravo	DW104-Bravo	DW104u-Bravo
, °C	+4..+18	+4..+18	+4..+18
,	200	400	400
,	606 600 890	606 630 1780	606 630 1780
, ,	120	170	240
, /	230/50	230/50	230/50
	.	.	.
-	4	6	6
,	50	50	50
	+	+	+
	+	+	+
-	+	+	+
/ ,	58/65	82/102	82/102
,	720 660 1100	720 660 1900	720 660 1900

POLAIR–

.

-
POLAIR - +40°
, -
, , - - .
, - .
, , , 40 .
-
, - - .
, -
. , ,
- .

,
.
.
,
-
. POLAIR -
0 .
+15° ,
(t°
+2 +8°), (t° +8
+15°) . +32° .

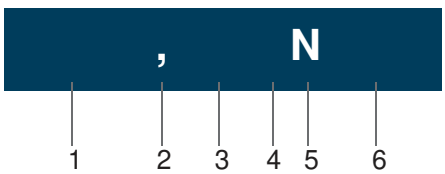

1 , :
- -
- -

2 , :
0,2 - 0,2 ^{3}(200); 0,4 - 0,4 ^{3}(400)
0,5 - 0,5 ^{3}(500); 0,7 - 0,7 ^{3}(700)
1,0 - 1,0 ^{3}(1000); 1,4 - 1,4 ^{3}(1400)

3 ,
,
- /

4 01– . -
.

5 N– : 2 14

6 / ,
-
,
–

POLAIR

:

- , -
- ,
- . . ,
- - -

, -

. ( ).

-0,2

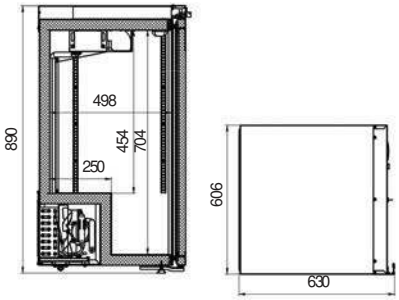

-0,4

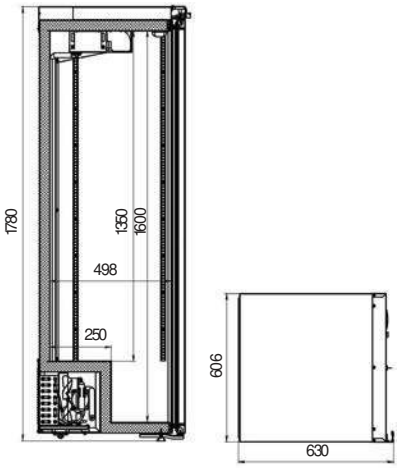

-0,5
-0,7

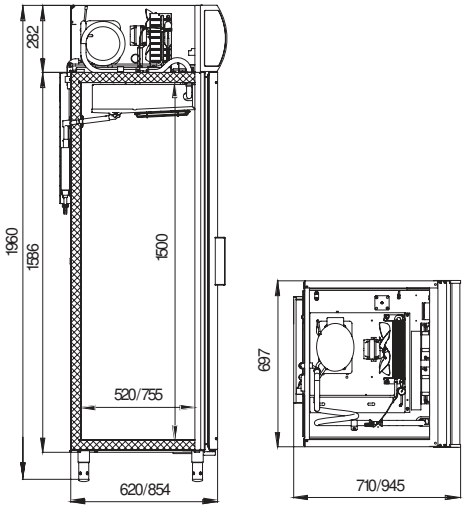

-1,0
-1,4

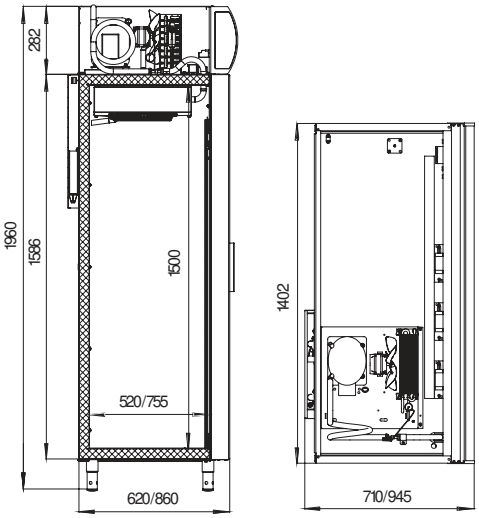

	-0,2	-0,4
, °C	0..+15	0..+15
,	200	400
,	606x630x890	606x630x1780
, /	230/50	230/50
, ,	250	250
,	505 455	505 455
- *	3	4
,	12,5	12,5
/ ,	61/71	91/105
,	720 660 1100	720 660 1950

	-0,5	-0,7	-1,0	-1,4
, °C	0..+15	0..+15	0..+15	0..+15
,	500	700	1000	1400
,	697 710 1960	697 945 1960	1402 710 1960	1402 945 1960
, /	230/50	230/50	230/50	230/50
, ,	350	350	550	550
,	595 460	530 650	595 460	530 650
- *	4	4	8	8
,	12,5	60	12,5	60
/ ,	105/124	122/146	176/206	205/235
,	790 744 2125	790 988 2125	1490 744 2125	1490 988 2125

POLAIR

- - -
. . .
- - :
: +40° . , ■
- . ■ ,
■ ,
. , - ■ .

-0,2

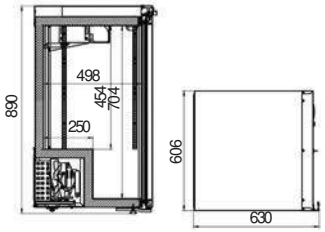

-0,4

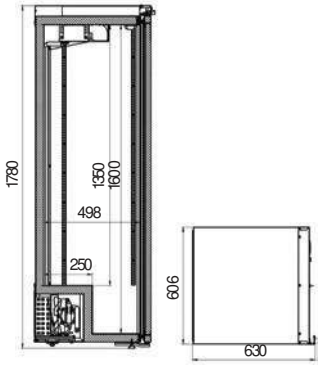

-0,5/ -0,7

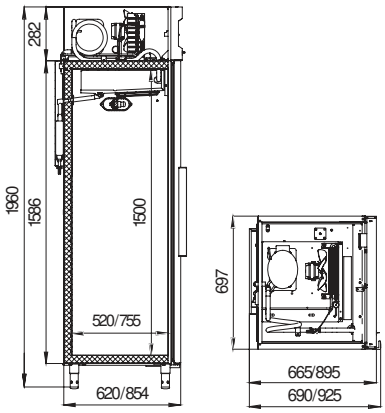

-1,0 / -1,4

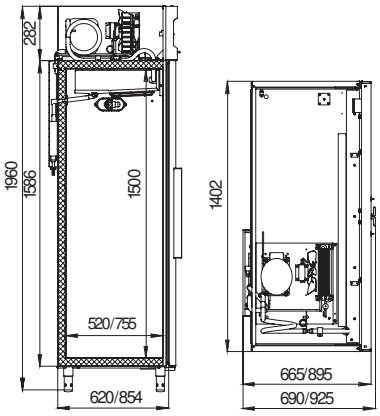

K -1,4

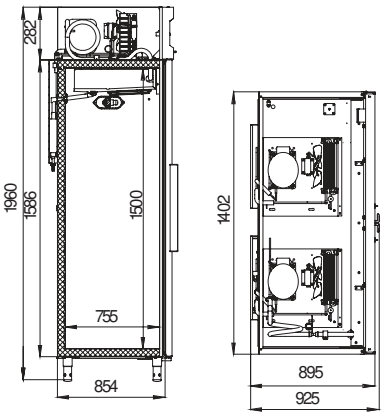

	-0,2	-0,4
, °C	0..+15	0..+15
,	200	400
,	606x630x890	606x630x1780
, /	230/50	230/50
, ,	250	250
,	505 455	505 455
- *	3	4
,	12,5	12,5
/ ,	56/65	82/95
,	720 660 1100	720 660 1950

	-0,5	-0,7	-1,0	-1,4	-1,4
. , °C	0..+15	0..+15	0..+15	0..+15	0..+15/0..+15
,	500	700	1000	1400	700 + 700
,	697x690x1960	697x925x1960	1402x690x1960	1402x925x1960	1402x925x1960
, /	230/50	230/50	230/50	230/50	230/50
. , ,	350	350	550	550	700
, / ,	3,5	4	5,5	6	14,5
,	595 460	530 650	595 460	530 650	530 650
-	4	4	8	8	8
,	12,5	60	12,5	60	60
/ ,	95/114	112/137	155/184	184/214	214/244
,	790 744 2125	790 988 2125	1490 744 2125	1490 988 2125	1490 988 2125

Холод **POLAIR**–
униве ,
совме
шкафа .

, , ( ) - .
POLAIR– . с
POLAIR
, - – -
, - www.polair.com.
, , .
,
, (
, – -
.)
POLAIR, - , -
.
, -
, -
, - .
,
.
–
POLAIR Grande - .
POLAIR GC SC -
- .
.

TMi4GN-0321-GC

1 2 3 4 5 6

1 , :
M -
B -
D -

2 , :
i -

3 , :
2 - ,
3 - ,
4 -

4 « » sal – , –
GN - « » GN 1/1

5 .
, , :
0 –
1, 2, 3 –
.
, :
pizza – -
,

6 ,
G - Grande, GC – GC, SC – SC

POLAIR Grande

POLAIR Grande - 700 -
– . –GN1/1(,
. – -).
R290 ( ).
.
.
*. IP24. (-
, -)
, -
. . *

TM-G, TMGN-G

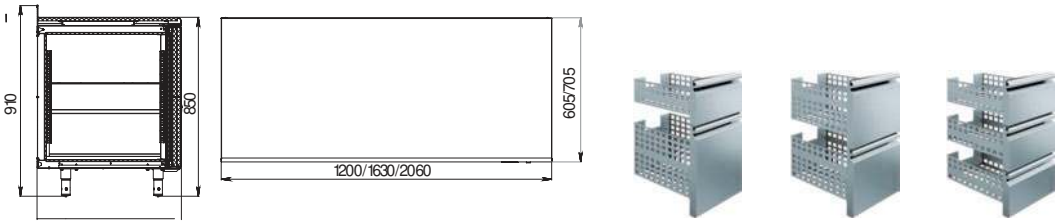

TBGN-G

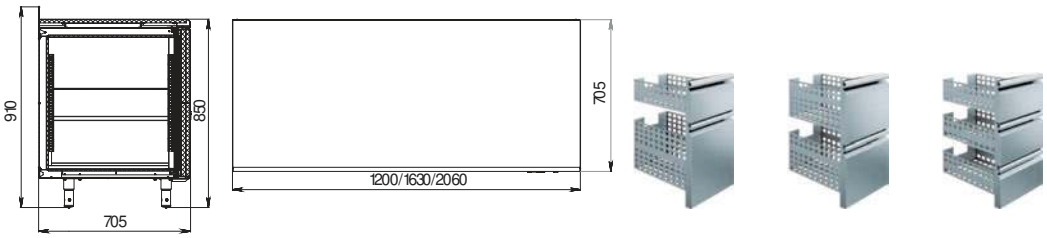

TD-G, TDGN-G

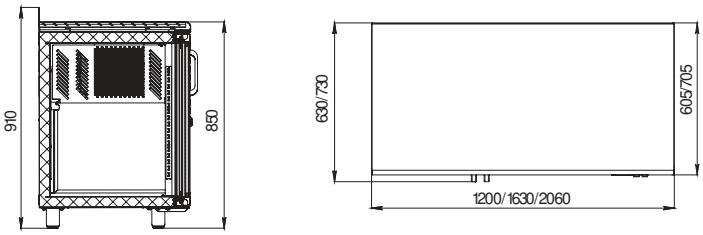

	TM2-G	TM2GN-G	TM3-G	TM3GN-G	TM4-G	TM4GN-G
, °C	-2..+10	-2..+10	-2..+10	-2..+10	-2..+10	-2..+10
,	270	320	400	450	500	600
,	1200 605 850/910	1200 705 850/910	1628 605 850/910	1628 705 850/910	1628 605 850/910	2060 705 850/910
(t,°C/ - , %)	+43/ 80	+43/ 80	+43/ 80	+43/ 80	+43/ 80	+43/ 80
, /	230/50	230/50	230/50	230/50	230/50	230/50
, ,	350	350	350	350	350	350
Gastronorm GN1/1	-	+	-	+	-	+
-	2	2	3	3	4	4
/ ,	125/145	130/150	145/170	150/175	160/190	165/195
,	1310x715x1045	1310x815x1045	1725x715x1045	1725x815x1045	2165x715x1045	2165x815x1045
:						
	+	+	+	+	+	+
	+	+	+	+	-	-
150 .	+	+	+	+	-	-

	TB2GN-G	TB3GN-G	TB4GN-G
, °C	-18°	-18°	-18°
,	320	450	600
,	1200 705 850/910	1628 705 850/910	2060 705 850/910
(t,°C)	+25	+25	+25
, /	230/50	230/50	230/50
, ,	550	550	550
Gastronorm GN1/1	+	+	+
-	2	3	4
/ ,	130/150	150/175	165/195
,	1310x815x1045	1725x815x1045	2165x815x1045
:			
	+	+	+
	+	+	-
150 .	+	+	-

	TD2-G	TD2GN-G	TD3-G	TD3GN-G	TD4-G	TD4GN-G
, °C	+1..+10	+1..+10	+1..+10	+1..+10	+1..+10	+1..+10
,	270	320	400	450	500	600
,	1200 605 850/910	1200 705 850/910	1630 605 850/910	1630 705 850/910	1628 605 850/910	2060 705 850/910
(t,°C)	+32	+32	+32	+32	+32	+32
, /	230/50	230/50	230/50	230/50	230/50	230/50
, ,	350	350	350	350	350	350
Gastronorm	-	+	-	+	-	+
-	2	2	3	3	4	4
	+	+	+	+	+	+
/ ,	125/145	130/150	145/170	150/175	160/190	165/195
,	1310x715x1045	1310x815x1045	1725x715x1045	1725x815x1045	2165x715x1045	2165x815x1045
:						
	+	+	+	+	–	–
150 .	+	+	+	+	–	–

POLAIR G SC

GC - R290
, *.
, SC
. .
, , –
, .
,
.
, (
.). *

TM-GC/SC, TMGN-GC/SC

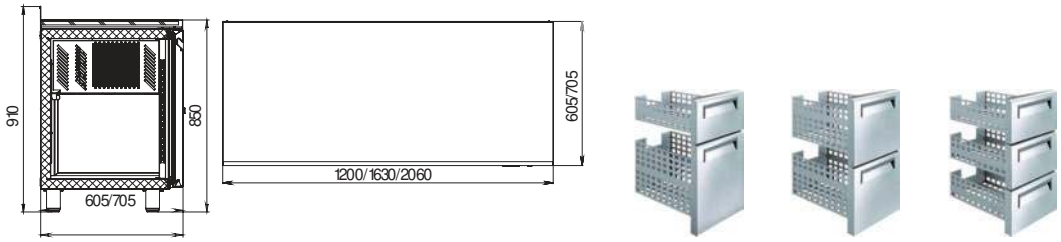

TBGN-GC/SC

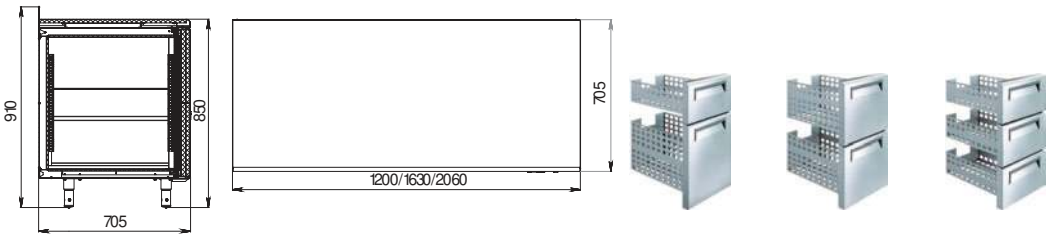

TD-G /SC, TDGN-GC/SC

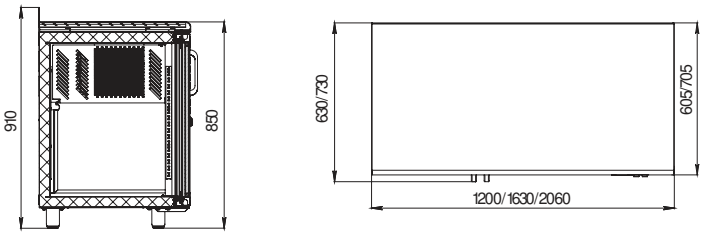

	TM2-G /SC	TM2GN-G /SC	TM3-G /SC	TM3GN-G /SC	TM4-G /SC	TM4GN-G /SC
, °C	-2..+10	-2..+10	-2..+10	-2..+10	-2..+10	-2..+10
,	270	320	400	450	500	600
,	1200 605 850/910	1200 705 850/910	1628 605 850/910	1628 705 850/910	1628 605 850/910	2060 705 850/910
(t,°C/ - , %)	+43/ 80	+43/ 80	+43/ 80	+43/ 80	+43/ 80	+43/ 80
, /	230/50	230/50	230/50	230/50	230/50	230/50
, ,	350	350	350	350	350	350
Gastronorm GN1/1	-	+	-	+	-	+
-	2	2	3	3	4	4
/ ,	125/145	130/150	145/170	150/175	160/190	165/195
,	1310x715x1045	1310x815x1045	1725x715x1045	1725x815x1045	2165x715x1045	2165x815x1045
:						
	+	+	+	+	+	+
	+	+	+	+	-	-
150 .	+	+	+	+	-	-

	TB2GN-G /SC	TB3GN-G /SC	TB4GN-G /SC
, °C	-18°	-18°	-18°
,	320	450	600
,	1200 705 850/910	1628 705 850/910	2060 705 850/910
(t,°C)	+25	+25	+25
, /	230/50	230/50	230/50
, ,	550	550	550
Gastronorm GN1/1	+	+	+
-	2	3	4
/ ,	130/150	150/175	165/195
,	1310x815x1045	1725x815x1045	2165x815x1045
:			
	+	+	+
	+	+	-
150 .	+	+	-

	TD2-G /SC	TD2GN-G /SC	TD3-G /SC	TD3GN-G /SC	TD4-G /SC	TD4GN-G /SC
, °C	+1..+10	+1..+10	+1..+10	+1..+10	+1..+10	+1..+10
,	270	320	400	450	500	600
,	1200 605 850/910	1200 705 850/910	1630 605 850/910	1630 705 850/910	1628 605 850/910	2060 705 850/910
(t,°C)	+32	+32	+32	+32	+32	+32
, /	230/50	230/50	230/50	230/50	230/50	230/50
, ,	350	350	350	350	350	350
Gastronorm	-	+	-	+	-	+
-	2	2	3	3	4	4
	+	+	+	+	+	+
/ ,	125/145	130/150	145/170	150/175	160/190	165/195
,	1310x715x1045	1310x815x1045	1725x715x1045	1725x815x1045	2165x715x1045	2165x815x1045
:						
	+	+	+	+	–	–
150 .	+	+	+	+	–	–

POLAIR Grande

-

. .

. . 700 – GN 1/1.

–

R290. . .

TMi-G, TMiGN-G

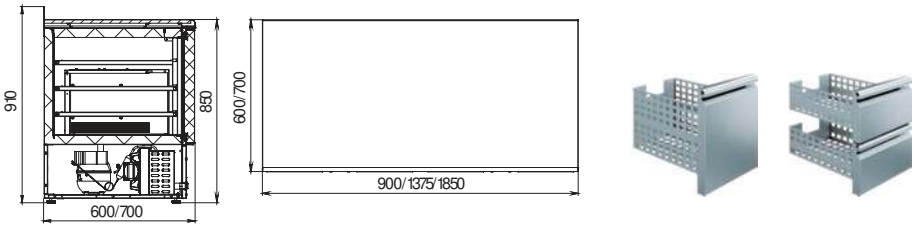

TBi-G, TBiGN-G

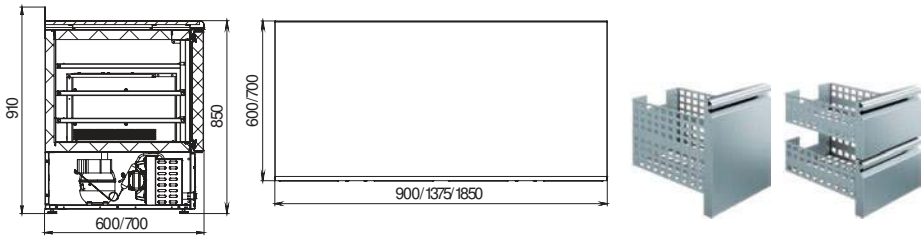

TDi-G, TDiGN-G

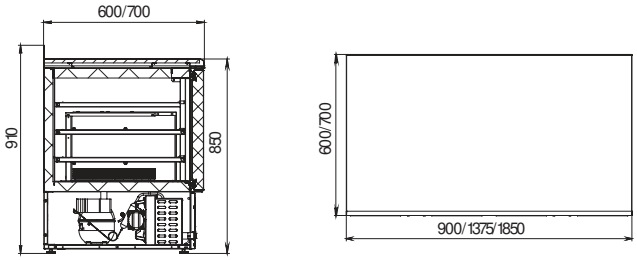

	TMi2-G	TMi2GN-G	TMi3-G	TMi3GN-G	TMi4-G	TMi4GN-G
, °C	-2..+10	-2..+10	-2..+10	-2..+10	-2..+10	-2..+10
,	153	184	230	276	306	368
,	900 600 850/910	900 700 850/910	1375 600 850/910	1375 700 850/910	1850 600 850/910	1850 700 850/910
(t,°C)	+43	+43	+43	+43	+43	+43
, /	230/50	230/50	230/50	230/50	230/50	230/50
, ,	350	350	350	350	350	350
Gastronorm GN1/1	-	+	-	+	+	-
-	2	2	3	3	4	4
/ ,	95/115	100/125	110/140	120/150	135/170	140/175
,	1045 714 1040	1045 814 1040	1520 714 1040	1520 814 1040	2000 714 1040	2000 814 1040
:						
	+	+	+	+	+	+
	+	+	+	+	–	–
150 .	+	+	+	+	–	–

	TBi2-G	TBi2GN-G	TBi3-G	TBi3GN-G	TBi4-G	TBi4GN-G
, °C	-18°	-18°	-18°	-18°	-18°	-18°
,	153	184	230	276	306	368
,	900 600 850/910	900 700 850/910	1375 600 850/910	1375 700 850/910	1850 600 850/910	1850 700 850/910
(t,°C)	+25	+25	+25	+25	+25	+25
, /	230/50	230/50	230/50	230/50	230/50	230/50
, ,	550	550	550	550	550	550
Gastronorm GN1/1	-	+	-	+	-	+
-	2	2	3	3	4	4
/ ,	100/120	110/135	125/155	130/160	140/175	150/185
,	1045 720 1120	1045 820 1120	1520 720 1120	1520 820 1120	2000 720 1120	2000 820 1120
:						
	+	+	+	+	+	+
	+	+	+	+	–	–
150 .	+	+	+	+	–	–

	TDi2-G	TDi2GN-G	TDi3-G	TDi3GN-G	TDi4-G	TDi4GN-G
, °C	+1..+10	+1..+10	+1..+10	+1..+10	+1..+10	+1..+10
,	153	184	230	276	306	368
,	900 600 850/910	900 700 850/910	1375 600 850/910	1375 700 850/910	1850 600 850/910	1850 700 850/910
(t,°C)	+32	+32	+32	+32	+32	+32
, /	230/50	230/50	230/50	230/50	230/50	230/50
, ,	350	350	350	350	350	350
Gastronorm	-	+	-	+	-	+
-	2	2	3	3	4	4
,	30	30	30	30	30	30
	+	+	+	+	+	+
/ ,	95/115	100/125	110/140	120/150	135/170	140/175
,	1045 720 1120	1045 820 1120	1520 720 1120	1520 820 1120	2000 720 1120	2000 820 1120
:						
	+	+	+	+	–	–
150 .	+	+	+	+	–	–

POLAIR G SC

,
. .
:
, ,
POLAIR GC– - , , -
((R290) , ,
) , –
POLAIR SC– - Polair GC SC
- .

TMi-GC/SC, TMi GN-GC/SC

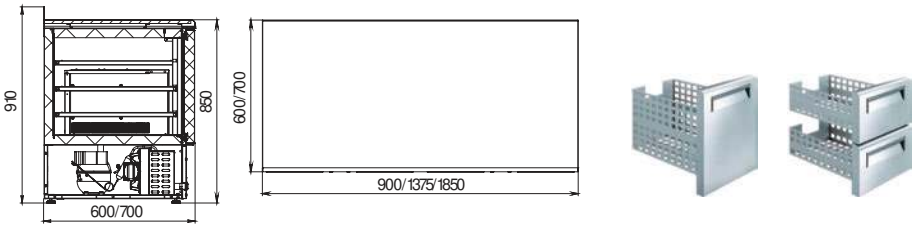

TBi-GC/SC, TBi GN-GC/SC

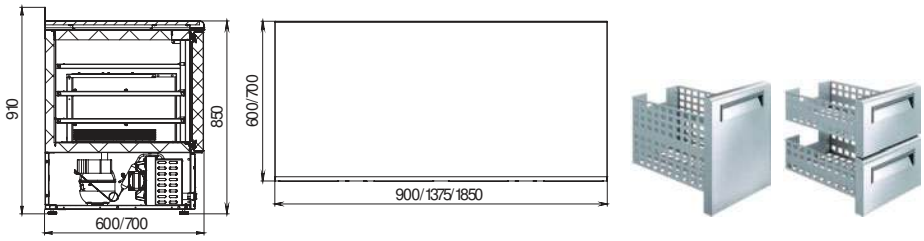

TDi-GC/SC, TDi GN-GC/SC

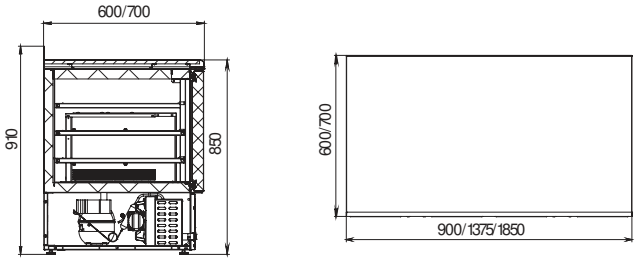

	TMi2-G /SC	TMi2GN-G /SC	TMi3-G /SC	TMi3GN-G /SC	TMi4-G /SC	TMi4GN-G /SC
,°C	-2..+10	-2..+10	-2..+10	-2..+10	-2..+10	-2..+10
,	153	184	230	276	306	368
,	900 600 850/910	900 700 850/910	1375 600 850/910	1375 700 850/910	1850 600 850/910	1850 700 850/910
(t,°C)	+43	+43	+43	+43	+43	+43
, /	230/50	230/50	230/50	230/50	230/50	230/50
, ,	350	350	350	350	350	350
Gastronorm GN1/1	-	+	-	+	+	-
-	2	2	3	3	4	4
/ ,	95/115	100/125	110/140	120/150	135/170	140/175
,	1045 714 1040	1045 814 1040	1520 714 1040	1520 814 1040	2000 714 1040	2000 814 1040
:						
	+	+	+	+	+	+
	+	+	+	+	+	+
150 .	+	+	+	+	+	+

	TBi2-G /SC	TBi2GN-G /SC	TBi3-G /SC	TBi3GN-G /SC	TBi4-G /SC	TBi4GN-G /SC
,°C	-18°	-18°	-18°	-18°	-18°	-18°
,	153	184	230	276	306	368
,	900 600 850/910	900 700 850/910	1375 600 850/910	1375 700 850/910	1850 600 850/910	1850 700 850/910
(t,°C)	+25	+25	+25	+25	+25	+25
, /	230/50	230/50	230/50	230/50	230/50	230/50
, ,	550	550	550	550	550	550
Gastronorm GN1/1	-	+	-	+	-	+
-	2	2	3	3	4	4
/ ,	100/120	110/135	125/155	130/160	140/175	150/185
,	1045 720 1120	1045 820 1120	1520 720 1120	1520 820 1120	2000 720 1120	2000 820 1120
:						
	+	+	+	+	+	+
	+	+	+	+	–	–
150 .	+	+	+	+	–	–

	TDi2-G /SC	TDi2GN-G /SC	TDi3-G /SC	TDi3GN-G /SC	TDi4-G /SC	TDi4GN-G /SC
,°C	+1..+10	+1..+10	+1..+10	+1..+10	+1..+10	+1..+10
,	153	184	230	276	306	368
,	900 600 850/910	900 700 850/910	1375 600 850/910	1375 700 850/910	1850 600 850/910	1850 700 850/910
(t,°C)	+32		+32		+32	
, /	230/50	230/50	230/50	230/50	230/50	230/50
, ,	350	350	350	350	350	350
Gastronorm	-	+	-	+	-	+
-	2	2	3	3	4	4
,	30	30	30	30	30	30
	+	+	+	+	+	+
/ ,	95/115	100/125	110/140	120/150	135/170	140/175
,	1045 720 1120	1045 820 1120	1520 720 1120	1520 820 1120	2000 720 1120	2000 820 1120
:						
	+	+	+	+	–	–
150 .	+	+	+	+	–	–

– -

, , , .

. +32° .

–

2 GN1/1 2xGN1/4*. . :0...+10° .

-

- GN1/1. *

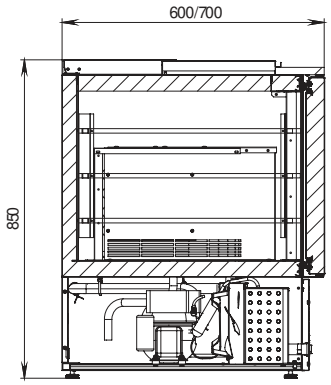

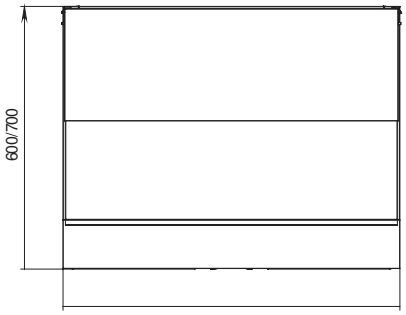

	TMi2GNsal-G
, °C	0..+10
,	220
,	900 700 850
(t,°C)	+32
, /	230/50
, ,	350
IP24	+
Gastronorm GN1/1	+
-	2
/ ,	100/125
,	1045 820 1120

/

:

- ,
- , . ,
- . -
- . .
- GN1/3*, – R600
- GN1/4*. ( ) R134a.
- *

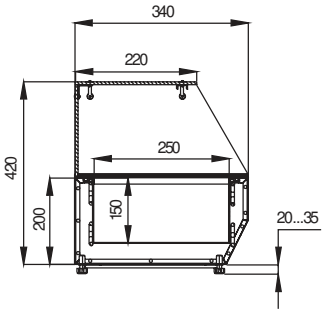

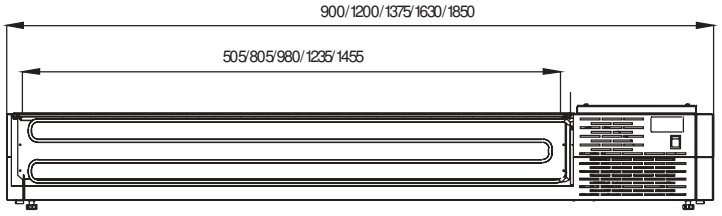

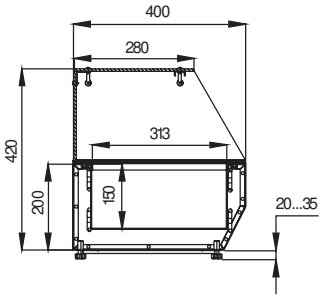

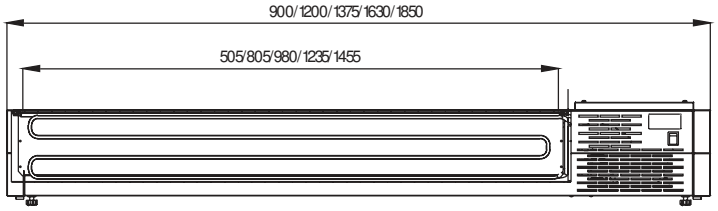

/

	VT2-G VT2v-G GN 1/4	VT2-G VT2v-G GN 1/3	VT3-G VT3v-G GN 1/4	VT3-G VT3v-G GN 1/3
, °C	+2...+10	+2...+10	+2...+10	+2...+10
,	1200 340 220 420	1200 400x220 420	1630 340 220 420	1630 400 220 420
, /	230/50	230/50	230/50	230/50
LED	-/+	-/+	-/+	-/+
GN	5xGN1/4	3xGN1/3+1 GN1/2	7xGN1/4	7xGN1/3

	VTi2-G VTi2v-G GN 1/4	VTi2-G VTi2v-G GN 1/3	VTi3-G VTi3v-G GN 1/4	VTi3-G VTi3v-G GN 1/3	VTi4-G VTi4v-G GN 1/4	VTi4-G VTi4v-G GN 1/3
, °C	+2...+10	+2...+10	+2...+10	+2...+10	+2...+10	+2...+10
,	900 340x220 420	900 400x220 420	1375 340 220 420	1375 400 220 420	1850x340x220 420	1850x400x220 420
, /	230/50	230/50	230/50	230/50	230/50	230/50
LED	-/+	-/+	-/+	-/+	-/+	-/+
GN	3xGN1/4	3xGN1/3	6xGN1/4	5xGN1/3	9xGN1/4	8xGN1/3

Барны
холод
столы-

Барные с / POLAIR–
идеально
и хранени
любых ка , ,
HORECA

-
, , , .
, -
*. / POLAIR -

- .

, -
. +32°

-
, -
- .
.

-

.

-
R290 ( )

* -
.

- / 10
, – 20

/ **POLAIR**

:

POLAIR Bar –

.

, , ,

.

POLAIR Grande – .

-

-

.

TD102-Bar .

1 2 3 4

1 , :

D- -

2 , :

1- -

3 , :

01- 1

02- 2

03- 3

4

сер , :

Bar - Bar

G - Grande

GC – GC

5

Ос , :

Гл – /

две

/

- - **POLAIR Bar** – -
. .
, -
- .
. .
. **POLAIR Grande** – -
- , -
.
. . – .

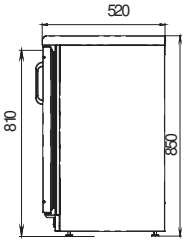

TD101-Bar
TD101-G

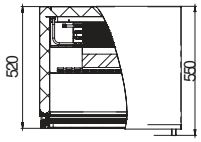

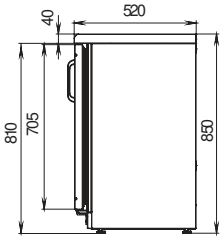

TD102-Bar
TD102-G

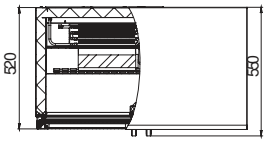

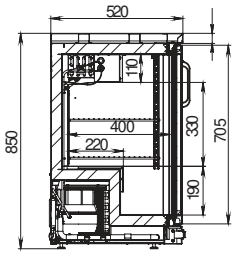

TD103-Bar
TD103-G

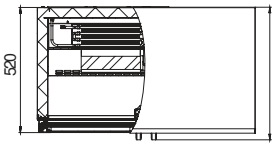

/

Mini - - / , .
POLAIR Bar POLAIR Grande - 600
- .
– 60
, - .
, , -
, , . . (- ,
co fee-point, - .), - .

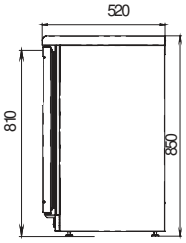

TD101-Bar .
TD101-GC

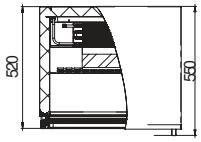

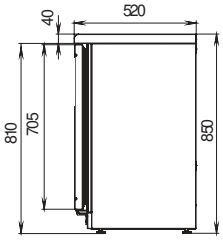

TD102-Bar .
TD102-GC

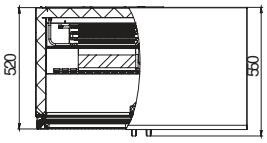

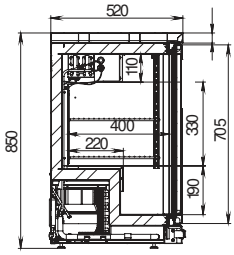

TD103-Bar .
TD103-GC

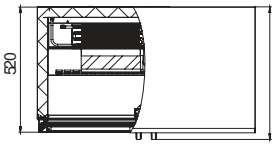

	TD101-Bar/G	TD102-Bar/G	TD103-Bar/G
, °C	+1..+10	+1..+10	+1..+10
,	110	160	240
,	600x520x850	900x520x850	1350x520x850
(t,°C)	+32	+32	+32
, /	230/50	230/50	230/50
, ,	250	250	250
-	2	4	6
,	25	25	25
	+	+	+
/ ,	50/75	75/100	100/150
,	754 644 1030	1008 644 1030	1458 644 1030

	TD101-Bar/GC	TD102-Bar/GC	TD103-Bar/GC
, °C	+1..+10	+1..+10	+1..+10
,	110	160	240
,	600x520x850	900x520x850	1353x520x850
(t,°C)	up to +32	up to +32	up to +32
, /	230/50	230/50	230/50
, ,	250	250	250
-	2	4	6
,	25	25	25
/ ,	50/75	75/100	100/150
,	754 644 1030	1008 644 1030	1458 644 1030

Холодильные м
профессиональ
оборудование к
назначения для
выносного холо

POLAIR–

ST–

S–

23833-
95«
»

SGreen–

+5 +40°
80%.
« »

S–

-10° .

POLAIR

R–

P–

( ).

.

.

.

- –

- ,

-

+40° -30° -

.

-

, -

- .

,

-

-

.

.

–

11,6 .

-

– -

11,6 ,

– 10,5 .

- –

, -

235 3,

– 130 ³.

S

R

T

ST

-
S

-
P

-
M

-
H

-

-

M 109-S **SB 214-P**

1 2 3 4 5 6 1 2 3 4 5 6

+5...+40°

:
+10...-5°
-15...-25°

1 , :
M-
S- -

2 , :
-
-

3 1, 2, 3 R404, R452, R290

4 ,

5 , :
S- Standard
P- Professionale
R-
T-

6 , :
U-
D-

-30...+40

-

-

-

-

6-

-

CUM-MLZ015...

1 2 3 4

CUB-LLZ024...

1 2 3 4

1 , :
CU- -

2 , :
-
-

3

4

-

AS312-4,5

1 2 3 4

1 , :
AS-

2 ,

3

4 ,

1048

1 2 3 4

2059

1 2 3 4

1 , :
B- -

2 , :
-
-

3

4 ,

POLAIR Standard (c S)

POLAIR Standard (c –
S) –
–
.
.
.

	MM	MB
, °C	+10 . . -5	-15 . . -25
,	606 . . . 5515	454 . . 4921
, ^{3}	3,2 . . 67,0	1,1 . . 40,0

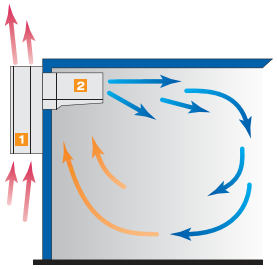

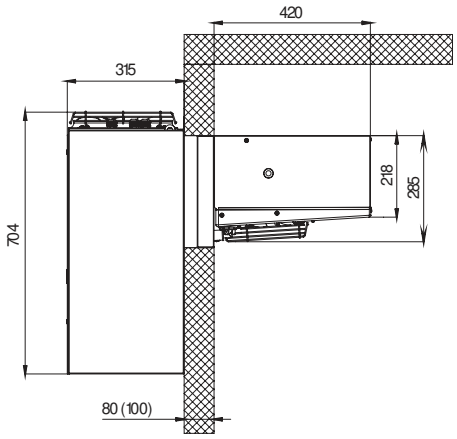

:

- ,
- ,
- -
,
- – -
,
- -
,
- -
,
-
.

:

- LED c ,
- ,
- .

- ,
- -
(-10°),
- (Bluetooth/Wi-Fi)
-
.

	109S	MM 111S	MM 113S	MM 115S	MM 218S	MM 222S	MM 226S	MM 232S	MM 337S	MM 342S
			1				2			3
,		807 490 704				807 790 704			952x790x795	
,°					+10...-5					
, / /			1/N/PE230 /50				3/N/PE400 /50			
Ma . ,	0,6	0,76	1	1,18	1,22	1,7	2,2	3	2,15	3,1
R404,	0,62	0,58	0,59	0,59	0,93	0,95	0,86	0,84	1,62	1,78
:					-					
,	3,2	3,2	3,2	3,2	3,2	3,2	3,2	3,2	3,2	3,2
, ²	6,25	6,25	6,25	6,25	11,14	11,14	11,14	11,14	19,5	19,5
, .	1	1	1	1	2	2	2	2	1	1
- , / /	18/1300	18/1300	18/1300	18/1300	18/1300	18/1300	18/1300	80/2400	105/1350	105/1350
,	254	254	254	254	254	254	254	250	315	315
, ³/	600	600	600	600	1200	1200	1200	1900	1850	1850
:					-					
,	3,6	3,6	3,6	3,6	3,6	3,6	3,6	3,6	3,6	3,6
, ²	4,63	4,63	4,63	4,63	8,93	8,93	8,93	8,93	15	15
, .	1	1	1	1	2	2	2	2	1	1
- , / /	18/2600	18/2600	18/2600	18/2600	18/2600	18/2600	18/2600	55/2300	105/1350	105/1350
,	200	200	200	200	200	200	200	200	315	315
, ³/	600	600	600	600	1200	1200	1200	1600	1850	1850
:										
,	4	4	4	4	4	4	4	9	9	9
	2 1,5+1 1,5	2 1,5+1 1,5	2 1,5+1 1,5	2 1,5+1 1,5	2 1,5+1 1,5	4 1,5+1 1,5	4 1,5+1 1,5	4 1,5+1 1,5	4 1,5+1 1,5	4 1,5+1 1,5
. -	2 0,75	2 0,75	2 0,75	2 0,75	2 0,75	2 0,75	2 0,75	2 0,75	2 0,75	2 0,75
/ ,	50/81	50/81	58/89	58/89	71/144	72/145	72/145	90/150	97/117	97/117
. ,		585 905 916				924 984 916			1135 924 992	

	108S	MB109S	MB211S	MB214S	MB216S	MB220S	MB328S	MB331S
		1			2			3
,		807 490 704			807 790 704			972x790x795
,°					-15...-25			
, / /		1/N/PE230 /50				3/N/PE400 /50		
Ma . ,	1	1,2	1,3	1,7	2,1	2,2	2,3	3,2
R404,	0,75	0,51	0,8	0,9	0,9	0,84	1,7	1,5
:					-			
,	3,2	3,2	3,2	3,2	3,2	3,2	3,2	3,2
, ²	6,25	6,25	11,14	11,14	11,14	11,14	19,5	19,5
, .	1	1	2	2	2	2	1	1
- , / /	18/1300	18/1300	18/1300	18/1300	18/1300	80/2400	105/1350	105/1350
,	254	254	254	254	254	250	315	315
, ³/	600	600	1200	1200	1200	1900	1850	1850
:					-			
,	3,6	3,6	3,6	3,6	3,6	3,6	3,6	3,6
, ²	4,63	4,63	8,93	8,93	8,93	8,93	15	15
, .	1	1	2	2	2	2	1	1
- , / /	18/2600	18/2600	18/2600	18/2600	18/2600	55/2300	105/1350	105/1350
,	200	200	200	200	200	200	315	315
, ³/	600	600	1200	1200	1200	1600	1850	1850
:								
,	4	4	4	4	4	9	9	9
	2 1,5+1 1,5	2 1,5+1 1,5	2 1,5+1 1,5	4 1,5+1 1,5	4 1,5+1 1,5	4 1,5+1 1,5	4 1,5+1 1,5	4 1,5+1 1,5
. -	2 0,75	2 0,75	2 0,75	2 0,75	2 0,75	2 0,75	2 0,75	2 0,75
/ ,	55/87	56/88	73/146	82/155	83/156	90/160	96/116	112/132
. ,		585 905 916			924 984 916			1135 924 992

POLAIR Standard (c Green)

POLAIR Standard (c R290 ( )
Green) – -
.
-
, , -
. .
-

:

- ,
- R290,
- -
,
- – -
,
- - -
-
,
-
.

:

- LED c ,
- ,
- .

:

- ,
- -
(-10°),
- (Bluetooth/Wi-Fi)
-
-
.

Модели	MM 109SGreen	MM 111RGreen	MM 218SGreen
,	807 490 704	840 420 600	807 790 704
,°	+10...-5	+10...-5	+10...-5
, / /	1/N/PE230 /50	1/N/PE230 /50	1/N/PE230 /50
, / .	10 /1	14,3 /1	12,1 /2
R290,	0,15	0,15	0,15 2
:	-		-
, .	1	1	2
- , / ./ .	18/1300	18/1300	18/1300
,	254	254	254
, ³/	600	600	1200
:	-	-	-
,	3,6	3,6	3,6
, ²	4,63	4,63	8,93
, .	1	1	2
- , / ./ .	18/2600	18/2600	18/2600
,	200	200	200
, ³/	600	600	1200
:			
,	4	4	4
/	2 1,5+1 1,5	2 1,5+1 1,5	2 1,5+1 1,5
. -	2 0,75	2 0,75	2 0,75
/ ,	50/81	50/81	71/144
. ,	585 905 916	585 905 916	924 984 916

Модели	MB 108SGreen
,	807 490 704
,°	-15...-25
, / /	1/N/PE230 /50
, / .	27,8 /1
R290,	0,14
:	-
, .	1
- , / ./ .	18/1300
,	254
, ³/	600
:	-
,	3,6
, ²	4,63
, .	1
- , / ./ .	18/2600
,	200
, ³/	600
:	
,	4
/	2 1,5+1 1,5
. -	2 0,75
/ ,	55/87
. ,	585 905 916

POLAIR Standard (c R)

POLAIR c R– - –

–

.

.

Standard, -

-

.

.

	MM	MB
, °C	+10…-5	-15…-25
,	661...4988	547…1754
, 3	3,6…43,0	2,1…17,0

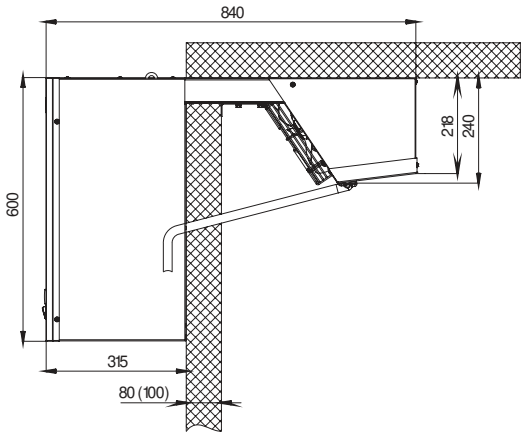

:

- ,
- ,
- -
,
- – -
,
- ,
- -
,
- .

:

- -
,
- ,
- -
,
- ,
- ,
- .

	MM111R	MM115R	M 218R	M 226R	MM232 R
	1	1	2	2	2
,	840 420 600	840 420 600	840 738 600	840 738 600	840 738 600
,	+10...-5	+10...-5	+10...-5	+10...-5	+10...-5
	R404A	R404A	R404A	R404A	R404A
	1/N/PE 230 /50	1/N/PE 230 /50	1/N/PE 230 /50	3/N/PE 400 /50	3/N/PE 400 /50
,	3,8	5,8	6,0	4,8	6,6
Ma . / ,	0,76	1,18	1,22	2,2	3
R404,	0,56	0,53	0,62	0,78	0,5
	NEU6215GK (Embraco)	NT6226GK (Embraco)	NT6226GK (Embraco)	NJ9238GS	TFH2511Z
	1	1	2	2	2
- , / ./ .	18/1300	18/1300	18/1300	18/1300	120/2500
,	254	254	254	254	254
, 3/	600	600	1200	1200	1800
			-		
,	3,6	3,6	3,6	3,6	3,6
, 2	4,63	4,63	8,93	8,93	8,93
	1	1	2	2	2
- , / ./ .	10/1300	10/1300	18/2600	18/2600	64/2600
,	230	230	200	200	200
, 3/	600	600	1200	1200	1800
	700	700	1150	1150	1150
	LED	LED	LED	LED	LED
- t +32 C,	893	1191	1609	2154	3095
/ ,	40/69	50/79	58/110	67/117	89/139
. .,	920 500 815	920 500 815	980 910 830	980 910 830	980 910 830

	MB109 R	211R	MB214R
	1	2	2
,	840 420 600	840 738 600	840 738 600
,	-15...-25	-15...-25	-15...-25
	R404A	R404A	R404A
	1/N/PE230 /50	1/N/PE230 /50	3/N/PE400 /50
,	5,8	6,3	3,9
Ma . / ,	0,935	1,263	1,485
R404,	0,45	0,52	0,5
	NJ2212GK (Embraco)	NJ2212GK (Embraco)	TFH2480Z (TECUMSEH)
	1	1	2
- , / ./ .	18/1300	18/1300	18/1300
,	254	254	254
, 3/	600	600	1200
		-	
,	3,6	3,6	3,6
, 2	4,63	8,93	8,93
	1	2	2
- , / ./ .	10/1300	18/2600	18/2600
,	230	200	200
, 3/	600	1200	1200
	700	1150	1150
	LED	LED	LED
+32 ,	935	1263	1485
/ ,	50/79	67/117	77/127
. .,	920 500 815	980 910 830	980 910 830

POLAIRc

POLAIRc – -

-

,

,

-

.

	MM	MB
, °C	+10…-5	-15…-25
,	661...2926	547…1754
, ^{3}	3,6…28,0	1,7…17,0

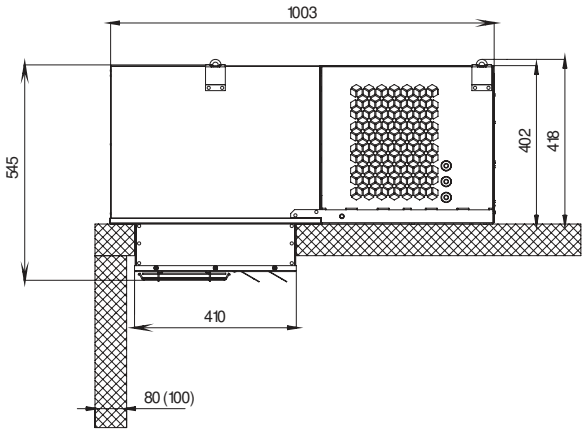

: :

- - (Bluetooth/Wi-Fi)

,

-

- -

,

.

-

,

,

- ,

- ,

- -

.

	111	115	222
,	+10...-5	+10...-5	+10...-5
/ /	1/N/PE 230B 50	1/N/PE 230B 50	3/N/PE400 50
. , / .	12	18	26
R404,	440	690	860
	2 12 450	4 12 450	3 12 700
	NEU 6215GK	TYA 9456Z	NJ9232GS
,	2,8	2,8	2,8
, 3	4,2	8,4	10
-	1	1	1
, / /	18/1300	18/1300	18/1300
,	254	254	300
, 3/	840	840	1400
	4 8 350	4 10 350	4 10 600
,	4,2	4,2	4,2
, 3	3,6	4,5	7,2
-	1	1	2
, / /	18/2600	18/2600	18/2600
,	200	200	200
, 3/	600	600	1200
,	4	4	4
,	8	10	12
,	6	8	8
,	1003 603 545	1003 603 545	1003 853 545
/ ,	50/75	57/83	69/98
,	1064 704 772	1064 704 772	1064 954 772

	109	214
,	-15...-25	-15...-25
/ /	1/N/PE 230B 50	3/N/PE400 50
. , / .	25	27
R404,	720	850
	4 12 450	4 12 700
	NJ2212 GK	TFH 2480Z
,	2,8	2,8
, 3	8,4	13,4
-	1	2
, / /	18/1300	18/1300
,	254	254
, 3/	840	1680
	4 10 350	4 10 600
,	4,2	4,2
, 3	4,5	7,2
-	1	2
, / /	18/2600	18/2600
,	200	200
, 3/	600	1200
,	4	4
,	10	16
,	8	10
,	1003 603 545	1003 853 545
/ ,	57/83	75/104
,	1064 704 772	1064 954 772

POLAIRc S

POLAIRc S – - –

.

.

– .

	MM	MB
, °C	-5...+5	-18
,	521... 1670	748...1420
, 3	1,3...21,0	4,2...13,0

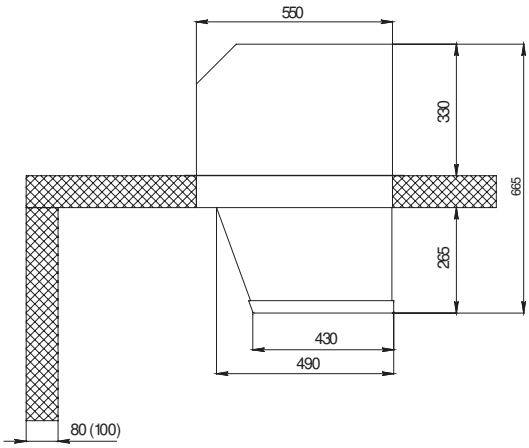

:

- ,
- ,
- ,
- -
- – -

.

:

- ,
- 0,8 ,
- LED.

	109 ST	113 ST	115 ST
	1	1	1
,	550 550 665	550 550 665	550 550 665
,	+5..:5	+5..:5	+5..:5
, / /	1/N/PE230 /50	1/N/PE230 /50	1/N/PE230 /50
. , , /	10	12	15
, ,	740	680	680
R404,	0,7	0,75	1,05
max, 3	6	12	15
	-	-	-
,	3,2	3,2	3,2
, 2	6,25	6,25	6,25
- , .	1	1	1
, / /	18/1300	18/1300	18/1300
,	254	254	254
, 3/	600	600	600
	-	-	-
,	3,6	3,6	3,6
, 2	4,63	4,63	4,63
- , .	1	1	1
, / /	18/1300	18/1300	18/1300
,	254	254	254
, 3/	600	600	600
,	4	4	4
	2 1,5+1 1,5	2 1,5+1 1,5	2 1,5+1 1,5
	4 0,75	4 0,75	4 0,75
	2 0,75	2 0,75	2 0,75
/ ,	55/75	55/75	57/77
( ),	735 640 890	735 640 890	735 640 890

	109 ST	214 ST
	1	2
,	550 550 665	830 550 665
,	-18	-18
, / /	1/N/PE230 /50	1/N/PE230 /50
. , , /	22	24
, ,	560	1380
R404,	1,25	1,36
max, 3	6	10
	-	-
,	3,2	3,2
, 2	6,25	6,25
- , .	1	2
, / /	18/1300	18/1300
,	254	254
, 3/	600	1200
	-	-
,	3,6	3,6
, 2	4,63	4,63
- , .	1	2
, / /	18/1300	18/1300
,	254	254
, 3/	600	1200
,	4	4
	2 1,5+1 1,5	2 1,5+1 1,5
	4 0,75	4 0,75
	2 0,75	2 0,75
/ ,	64/84	70/95
( ),	735 640 890	915 640 890

- POLAIRce Standard (S)

- POLAIRce Standard (S) – .
. -
– . - .
–

	SM	SB
, °C	+10…-5	-15…-25
,	606...5515	454…4921
, ^{3}	2,8…67,0	1,1...40,0

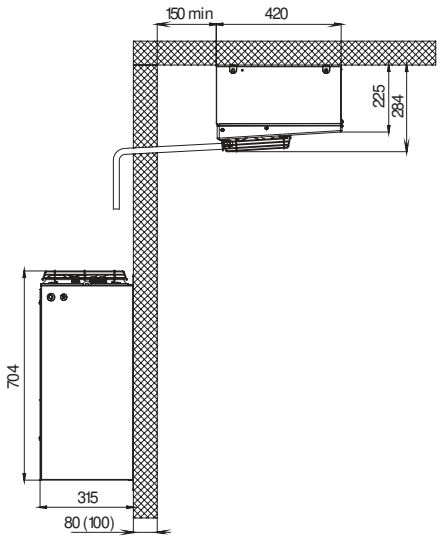

:

- ,
- ,
- ,
- - ,
- - ,
- - .

:

- - , ,
- , ,
- - 5 ,
- 1 , LED, .

- , ,
- - - (-10°),
- (Bluetooth/Wi-Fi) -
- .

	S 109S	SM 111S	SM 113S	SM 115S	SM 218S	SM 222S	SM 226S	SM 232S	SM 337S	SM 342S
			1				2			3
. , / ,		415 420 284/ 490 315 704				715 420 284/790 315 704			800 480 500/790 417 704	
,°						+10...-5				
, / /			1/N/PE230 /50					3/N/PE400 /50		
Ma . ,	0,6	0,76	1	1,18	1,22	1,7	2,2	3	2,15	3,1
R404,	0,62	0,58	0,59	0,59	0,93	0,95	0,86	0,84	1,6	1,5
		-								
,	3,2	3,2	3,2	3,2	3,2	3,2	3,2	3,2	3,2	3,2
, ²	6,25	6,25	6,25	6,25	11,14	11,14	11,14	11,14	19,5	19,5
- , .	1	1	1	1	2	2	2	2	1	1
- , / /	18/1300	18/1300	18/1300	18/1300	18/1300	18/1300	18/1300	80/2400	105/1350	105/1350
,	254	254	254	254	254	254	254	250	315	315
, ³/	600	600	600	600	1200	1200	1200	1900	1850	1850
					-					
,	3,6	3,6	3,6	3,6	3,6	3,6	3,6	3,6	3,6	3,6
, ²	4,63	4,63	4,63	4,63	8,93	8,93	8,93	8,93	15	15
- , .	1	1	1	1	2	2	2	2	1	1
- , / /	18/2600	18/2600	18/2600	18/2600	18/2600	18/2600	18/2600	55/2300	105/1350	105/1350
,	200	200	200	200	200	200	200	200	315	315
, ³/	600	600	600	600	1200	1200	1200	1600	1850	1850
,	4	4	4	4	4	4	4	9	9	9
. ,	10	10	10	12	12	12	12	16	16	18
. ,	6	6	6	6	8	8	8	8	10	10
/	2 1,5+1 1,5	2 1,5+1 1,5	2 1,5+1 1,5	2 1,5+1 1,5	2 1,5+1 1,5	4 1,5+1 1,5	4 1,5+1 1,5	4 1,5+1 1,5	4 1,5+1 1,5	4 1,5+1 1,5
. /	4 1+1 1,0	4 1+1 1,0	4 1+1 1,0	4 1+1 1,0	4 1+1 1,0	4 1+1 1,0	4 1+1 1,0	4 1+1 1,0	4 1+1 1,0	4 1+1 1,0
	3 0,75	3 0,75	3 0,75	3 0,75	3 0,75	3 0,75	3 0,75	3 0,75	3 0,75	3 0,75
/ ,	57/85	57/85	61/92	61/92	71/145	75/149	75/149	90/164	105/177	105/177
. ,		585 905 916				924 984 916			1060 1060 952	

	S 108 S	SB 109 S	SB 211S	SB 214S	SB 216S	SB 328S	SB 331S
		1			2		3
. , / ,		415 420 284/490 315 704			715 420 284/790 315 704		800 480 500/790 417 704
,°					-15...-25		
, / /		1/N/PE230 /50				3/N/PE400 /50	
Ma . ,	1	1,2	1,3	1,7	2,1	2,3	3,2
R404,	0,75	0,51	0,8	0,9	0,9	1,45	1,3
				-			
,	3,2	3,2	3,2	3,2	3,2	3,2	3,2
, ²	6,25	6,25	11,14	11,14	11,14	19,5	19,5
- , .	1	1	2	2	2	1	1
- , / /	18/1300	18/1300	18/1300	18/1300	18/1300	105/1350	105/1350
,	254	254	254	254	254	315	315
, ³/	600	600	1200	1200	1200	1850	1850
				-			
,	3,6	3,6	3,6	3,6	3,6	3,6	3,6
, ²	4,63	4,63	8,93	8,93	8,93	15	15
- , .	1	1	2	2	2	1	1
- , / /	18/2600	18/2600	18/2600	18/2600	18/2600	105/1350	105/1350
,	200	200	200	200	200	315	315
, ³/	600	600	1200	1200	1200	1850	1850
,	4	4	4	4	4	9	9
,	12	12	12	16	16	16	18
. ,	6	6	8	8	8	10	10
/	2 1,5+1 1,5	2 1,5+1 1,5	2 1,5+1 1,5	4 1,5+1 1,5	4 1,5+1 1,5	4 1,5+1 1,5	4 1,5+1 1,5
. /	4 1+1 1,0	4 1+1 1,0	4 1+1 1,0	4 1+1 1,0	4 1+1 1,0	4 1+1 1,0	4 1+1 1,0
	3 0,75	3 0,75	3 0,75	3 0,75	3 0,75	3 0,75	3 0,75
/ ,	61/92	63/94	77/151	78/152	86/166	105/180	119/190
. ,		585 905 916			924 984 916		1060 1060 952

- Polair ce Professionale (P)

- Polair ce ,
Professionale (P) – , - .
.
-
.

	SM	SB
, °C	+10...-5	-15...-25
,	606...3185	454...2009
, ^{3}	3,2...33,0	1,1...21,0

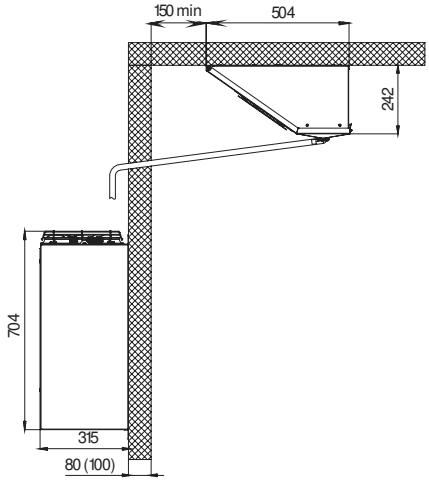

:

- -
,
- -
-
- -
,
,
- -
-
-
.

:

- - ,
,
,
5 ,
1 ,
LED,
.

- ,
,
(-10°C),
,
(Bluetooth/Wi-Fi)
-
-
-
.

	S 109P	SM 111P	SM 113P	SM 115P	SM 218P	SM 222P	SM 226P
			1			2	
, / ,		650 512 278/490 315 704			1050 512 278/790 315 704		
,°				+10...-5			
, / /			1/N/PE230 /50			3/N/PE400 /50	
Ma . ,	0,6	0,76	1	1,18	1,22	1,7	2,2
R404,	0,53	0.53	0.63	0.63	0.85	0.95	0.89
:				-			
,	3,2	3,2	3,2	3,2	3,2	3,2	3,2
, ²	6,25	6,25	6,25	6,25	11,14	11,14	11,14
, .	1	1	1	1	2	2	2
- , / /	18/1300	18/1300	18/1300	18/1300	18/1300	18/1300	18/1300
,	254	254	254	254	254	254	254
, ³/	600	600	600	600	1200	1200	1200
:				-			
,	3,6	3,6	3,6	3,6	3,6	3,6	3,6
, ²	4,63	4,63	4,63	4,63	8,93	8,93	8,93
, .	1	1	1	1	2	2	2
- , /; /	18/2600	18/2600	18/2600	18/2600	18/2600	18/2600	18/2600
,	200	200	200	200	200	200	200
, ³/	600	600	600	600	1200	1200	1200
,	4	4	4	4	4	4	4
,	12	12	12	12	12	12	12
. ,	8	8	8	8	8	8	8
/	2 1,5+1 1,5	2 1,5+1 1,5	2 1,5+1 1,5	2 1,5+1 1,5	2 1,5+1 1,5	4 1,5+1 1,5	4 1,5+1 1,5
C	4 1,0+1 1,0	4 1,0+1 1,0	4 1,0+1 1,0	4 1,0+1 1,0	4 1,0+1 1,0	4 1,0+1 1,0	4 1,0+1 1,0
	3 0,75	3 0,75	3 0,75	3 0,75	3 0,75	3 0,75	3 0,75
	4 0,75	4 0,75	4 0,75	4 0,75	4 0,75	4 0,75	4 0,75
/ ,	57/85	57/85	61/92	61/92	71/145	75/149	75/149
. ,		877 710 916				820 1270 916	

	S 108 P	SB 109 P	SB 211P	SB 214P	SB 216P
		1		2	
, / ,		650 512 278/490 315 704		1050 512 278/790 315 704	
,°			-15...-25		
, / /		1/N/PE230 /50		3/N/PE400 /50	
Ma . ,	1	1,2	1.3	1,7	2.1
R404,	0.53	0.63	0.73	0.8	0.73
:			-		
,	3,2	3,2	3,2	3,2	3,2
, ²	6,25	6,25	11,14	11,14	11,14
, .	1	1	2	2	2
- , / /	18/1300	18/1300	18/1300	18/1300	18/1300
,	254	254	254	254	254
, ³/	600	600	1200	1200	1200
:			-		
,	3,6	3,6	3,6	3,6	3,6
, ²	4,63	4,63	8,93	8,93	8,93
, .	1	1	2	2	2
- , /; /	18/2600	18/2600	18/2600	18/2600	18/2600
,	200	200	200	200	200
, ³/	600	600	1200	1200	1200
,	4	4	4	4	4
,	12	12	12	16	16
. ,	8	8	8	8	8
/	2 1,5+1 1,5	2 1,5+1 1,5	2 1,5+1 1,5	4 1,5+1 1,5	4 1,5+1 1,5
C	4 1,0+1 1,0	4 1,0+1 1,0	4 1,0+1 1,0	4 1,0+1 1,0	4 1,0+1 1,0
	3 0,75	3 0,75	3 0,75	3 0,75	3 0,75
	4 0,75	4 0,75	4 0,75	4 0,75	4 0,75
/ ,	61/92	63/94	77/151	78/152	86/166
. ,		877 710 916		820 1270 916	

- Polair œ

- Polair œ – -
.
,
Standard,
.
.

	SM	SB
, °C	+10…-5	-15…-25
,	661... 4988	547…1754
, 3	3,6..43,0	2,1..17,0

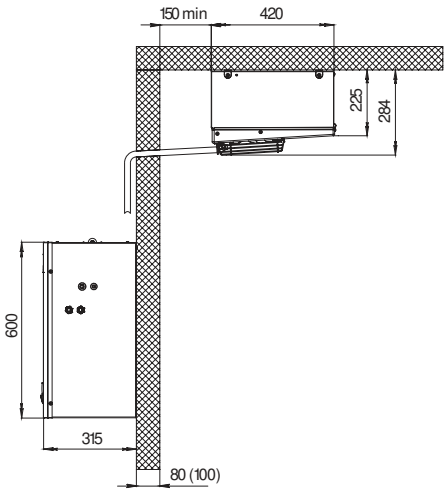

:

■ .

:

■ - ,
,
■ ,
,
■ -
5 ,
■ 1 ,
■ LED,
■ .

-

■ -
,
■ ,
■ ,
■ -
■ ,
■ ,
■ ,
■ .

	SM111	SM115	SM218	SM 226	SM 232	SB109	S 211	S 214
,	415 420 284/ 420 315 600	415 420 284/ 420 315 600	715 420 284/ 754 315 600	715 420 284/ 754 315 600	715 420 284/ 754 315 600	415 420 284/ 420 315 600	715 420 284/ 754 315 600	715 420 284/ 754 315 600
. ,			-5..+10				-15..-25	
			R404A				R404A	
	460	530	620	630	720	390	440	580
	1/N/PE 230 / 50	1/N/PE 230 / 50	1/N/PE 230 / 50	3/N/PE 400 / 50	3/N/PE 400 / 50	1/N/PE 230 / 50	1/N/PE 230 / 50	3/N/PE 400 / 50
,	3,8	5,8	6,5	5	6,2	6	6,6	4,5
Max ,	0,76	1,18	1,22	2,2	3	1,2	1,3	1,7
	NEU6215GK (Embraco)	NT6226GK (Embraco)	NT6226GK (Embraco)	NJ9238GS (Embraco)	TFH2511Z (TECUMSEH)	NJ2212GK (Embraco)	NJ2212GK (Embraco)	TFH2480Z (TECUMSEH)
-	1	1	2	2	2	1	1	2
- , / / .	18/1300	18/1300	18/1300	18/1300	120/2600	18/1300	18/1300	18/1300
	254	254	254	254	254	254	254	254
, 3/	600	600	1200	1200	1800	600	600	1200
			-				-	
	3,6	3,6	3,6	3,6	3,6	3,6	3,6	3,6
	4,63	4,63	8,93	8,93	8,93	4,63	8,93	8,93
-	1	1	2	2	2	1	2	2
, /	18/2600	18/2600	18/2600	18/2600	64/2600	18/2600	18/2600	18/2600
	200	200	200	200	200	200	200	200
, 3/	600	600	1200	1200	1800	600	1200	1200
,	700+160+8	700+160+8	1150+300+8	1150+300+8	1150+300+8	700+160+8	1150+300+8	1150+300+8
	LED	LED	LED	LED	LED	LED	1200	1200
- ,	890	1190	1600	2154	3095	930	1263	1485
- , 3	9	15	19	30	35	6	10	12
/ ,	41/69,5	47	65	66	84	52/80,5	67	77
,	920 500 816	920 500 816	980 910 830	980 910 830	980 910 830	920 500 816	980 910 830	980 910 830

- POLAIR Horizontal (H)

IP24

-30°

	SM	SB
, °C	+10...-5	-15...-25
,	606...5515	454...4921
, 3	2,8...67,0	1,1...40,0

- Horizontal

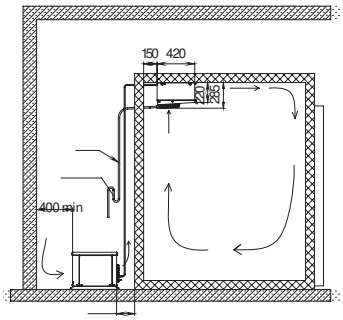

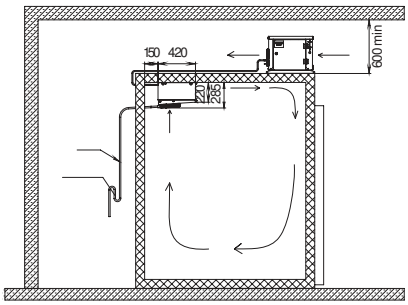

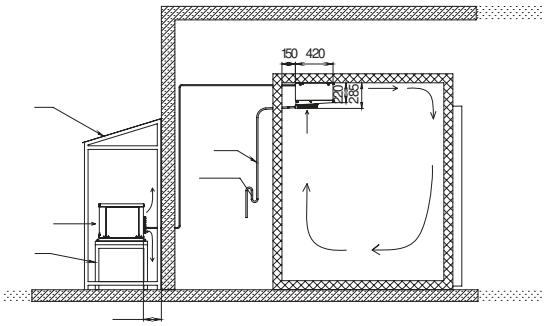

- -- -
- -
- -
- -
- -

- -
- air - -
- , -
- 5
1
- LED

- -
- (-30°)
- (Bluetooth/Wi-Fi)
- -
- -
- .

	SM 109	SM 111	SM 113	SM 115	S 108	S 109
				1		
,°			+10…-5			-15…-25
, / ,			415 420 284/700 500 415			
, / /			1/N/PE230B/50			
Ma ,	0,6	0,76	1	1,18	1	1,2
R404,	620	580	590	590	750	590
			-			
,	3,2	3,2	3,2	3,2	3,2	3,2
, 2	6,25	6,25	6,25	6,25	6,25	6,25
, .	1	1	1	1	1	1
, / /	18/1300	18/1300	18/1300	18/1300	18/1300	18/1300
,	254	254	254	254	254	254
, 3/	600	600	600	600	600	600
			-			
,	3,6	3,6	3,6	3,6	3,6	3,6
, 2	4,63	4,63	4,63	4,63	4,63	4,63
, .	1	1	1	1	1	1
, / /	18/2600	18/2600	18/2600	18/2600	18/2600	18/2600
,	200	200	200	200	200	200
, 3/	600	600	600	600	600	600
,	4	4	4	4	4	4
,	10	10	10	12	12	12
,	6	6	6	6	6	6
	2 1,5+1 1,5	2 1,5+1 1,5	2 1,5+1 1,5	2 1,5+1 1,5	2 1,5+1 1,5	2 1,5+1 1,5
	4 1+1 1,0	4 1+1 1,0	4 1+1 1,0	4 1+1 1,0	4 1+1 1,0	4 1+1 1,0
	3 0,75	3 0,75	3 0,75	3 0,75	3 0,75	3 0,75
/ ,	57/85	57/85	61/92	61/92	61/92	63/94
,			885 665 915			

-

- - -
Polair – ,
.
,
-
,
-30
. +40° .
, -

:

- ,
- -
,
- ,
- ,
- .

:

- Danfoss
Rotatock
,
- ,
- ,
- ,
- -
,
- - ,
- ,
- ,
- -
,
- -
.

:

- (So),
- (Sl),
- (F),
- (V),
- (T),
- (C),
- ( ).

	UM-MLZ015	UM-MLZ019	UM-MLZ021	UM-MLZ026	UM-MLZ030	UM-MLZ038	UM-MLZ045	UM-MLZ048
	MLZ15T4	MLZ19T4	MLZ21T4	MLZ26T4	MLZ30T4	MLZ38T4	MLZ45T4	MLZ48T4
t -10° ,	3,23	4,16	4,85	5,84	6,87	8,31	10,46	11,12
, 3/	5,9	7,8	8	9,9	12	14,1	17,2	18,7
max,	2,5	3,1	3,3	4,2	5	5,9	7,1	7,8
, 3	1,1	1,1	1,1	1,1	1,6	1,6	1,6	1,68
, 3	6,3	6,3	6,3	6,3	8,1	8,1	8,1	10
,	3/4″	3/4″	3/4″	3/4″	7/8″	7/8″	1 1/8″	1 1/8″
,	3/8″	3/8″	3/8″	3/8″	1/2″	1/2″	1/2″	1/2″
,	1200 500 905	1200 500 905	1200 500 905	1200 500 905	1200 500 1025	1200 500 1025	1200 500 1025	1200 500 1025
/ ,	128/168	136/175	145/184	145/184	160/202	162/204	164/206	172/214
,	1305 660 1100	1305 660 1100	1305 660 1100	1305 660 1100	1305 660 1400	1305 660 1400	1305 660 1400	1305 660 1400

	CUB-LLZ013	CUB-LLZ015	CUB-LLZ018	CUB-LLZ024	CUB-LLZ034
	LLZ13T4	LLZ15T4	LLZ18T4	LLZ24T4	LLZ33T4
t -25° ,	3,97	4,87	5,91	7,33	10,05
, 3/ -	11,7	14,5	17	20,9	29,4
max,	3,3	3,8	4,5	5,4	7,6
, 3	1,62	1,62	1,62	2,51	2,51
, 3	8	8	10	10	10
,	7/8″	7/8″	1 1/8″	1 1/8″	1 3/8″
,	3/8″	3/8″	1/2″	1/2″	1/2″
,	1200 500 905	1200 500 905	1200 500 1025	1200 500 1025	1200 500 1025
/ ,	145/186	145/186	148/190	151/193	162/204
,	1305 660 1100	1305 660 1100	1305 660 1400	1305 660 1400	1305 660 1400

POLAIR

POLAIR

,

.

-30.... +40° .

:

- -
,
- - ,
- ,
- ,
- -
,
.

	AS201-1,5	AS202-2,8	AS311-4,5	AS312-4,5	AS352-6,0	AS402-7,5	AS402-9,0	AS402-11,0
t°-10° ,	1,5	2,8	4,5	4,7	6,3	7,9	9,5	11,6
t°-25°,	1,3	2,4	3,8	4,5	6	7,5	9,0	11,0
		1/N/PE 230 /50				3/N/PE 400 /50		
, 2	4,53	8,93	17,86	20	27	33	40	47
,		3,6/7,2				6		
- ,	1	2	1	2	2	2	2	2
,	200	200	315	315	350	400	400	400
, 3/	600	1200	2400	1500	2300	3400	3400	3400
, / , ./	18/2600	18/2600	102/1400	90/1300	140/1380	180/1380	180/1380	180/1380
: - / ,	1/700	1/1150	2/1150	3/900	3/900	4/1200	5/1200	6/1200
: - / ,	1/160	1/300		1/900	1/900	1/1200	1/1200	1/1200
: - / ,	1/40	1/40	1/40					
,	0,9	1,49	2,34	3,6	3,6	6	7,2	8,4
,	415 420 284	715 420 284	800 480 500	1108 455 465	1408 455 465	1488 455 555	1488 455 665	1488 455 665
,								
( )	12	16	18	22	22	22	28	28
( )	8	8	10	12,7	16	16	16	16
/ ,	13/19	19/28	33/41	45/60	56/72	70/95	75/100	79/104
,	655 555 300	855 555 300	960 535 510	1250 660 630	1550 660 630	1605 750 740	1605 750 840	1605 750 840

- (-)

- (-) -

.

- .

(- , - - -

,). -

- -30 ...+40° .

– - - , ,

. .

	B	B
, (+32°)	3,2..11,6	3,97..10,05
, ^{3}	32..235	42..130

:

- - ,
- ,
- .

-

,

-

-

.

	1032	1042	1048	1052	2068	2083	2105	2116
	UM-MLZ015	UM-MLZ019	UM-MLZ021	UM-MLZ026	UM-MLZ030	UM-MLZ038	UM-MLZ045	UM-MLZ048
	AS312-4,5	AS312-4,5	AS352-6,0	AS352-6,0	AS402-7,5	AS402-9,0	AS402-11,0	AS402-11,0
(t .+32° ; t .-5°) ,	3,2	4,2	4,8	5,2	6,8	8,3	10,5	11,6
	3/N/PE 400 /50							
,	2,68	3,28	3,58	4,48	5,36	6,26	7,46	8,16
,	6,7	8,5	9	10,5	13	15	17,5	18,5
/ ,	22	55	60	75	90	105	125	137
, 3 (t .+32° ; t .-5°)	32	44	69	92	111	168	190	235
( ),	1108 455 465	1108 455 465	1408 455 465	1408 455 465	1488 455 665	1488 455 665	1488 455 665	1488 455 665
( ),	1200 500 905	1200 500 905	1200 500 1205	1200 500 1205	1200 500 1205	1200 500 1205	1200 500 1205	1200 500 1205
/ ,	129/45	136/45	145/56	145/56	160/70	162/94	164/95	172/95

	1039	1048	2059	2073	2100
	CUB-LLZ013	CUB-LLZ015	CUB-LLZ018	CUB-LLZ024	CUB-LLZ034
	AS352-6,0	AS352-6,0	AS402-7,5	AS402-9,0	AS402-11,0
(t .+32° ; t .-18°) ,	3,97	4,87	5,91	7,33	10,05
	3/N/PE 400 /50				
,	3,58	4,08	4,86	5,76	7,96
,	10,2	11,8	13,5	17	
/ ,	60	68	81,6	96	133
, 3 (t .+32° ; t .-18°)	42	62	78	97	130
( ),	1408 455 465	1408 455 465	1488 455 555	1488 455 665	1488 455 665
( ),	1200 500 905			1200 500 1205	
/ ,	147/56	147/56	148/70	151/94	162/95

-5°C..+10°C		MM 109 S		MM 111 S MM 111 R 111		MM 113 S		MM 115 S MM 115 R 115		MM 218 S MM 218 R		MM 222 S 222		MM 226 S MM 226 R		MM 232 232 R		MM 337 S		MM 342 S	
		SM 109 S SM 109 P		SM 111 S SM 111 P SM 111 M		SM 113 S SM 113 P		SM 115 S SM 115 P SM 115 M		SM 218 S SM 218 P SM 218 M		SM 222 S SM 222 P		SM 226 S SM 226 P SM 226 M		SM 232 S SM 232 M		SM 337 S		SM 342 S	
t° -	t°	Q,	V, ^{3}	Q,	V, ^{3}	Q,	V, ^{3}	Q,	V, ^{3}	Q,	V, ^{3}	Q,	V, ^{3}	Q,	V, ^{3}	Q,	V, ^{3}	Q,	V, ^{3}	Q,	V, ^{3}
	20°C	1274	9.6	1339	10,3	1586	13,4	1648	14,9	1977	19,8	2926	28,0	3185	33,0	4988	43,0	4936	55,0	5515	67,0
	25°C	1198	8.7	1267	9,5	1508	12.4	1572	14	1896	18,4	2771	27,0	3009	31,0	3901	40,0	4616	52,0	5185	62,0
+10°C	30°C	1122	7.9	1197	8.7	1432	11,8	1496	13,4	1805	17,8	2606	25,7	2839	29,0	3689	37,0	4296	48,0	4850	56,0
	35°C	1046	7.2	1125	7.9	1357	11,1	1418	12,2	1799	17	2356	24,0	2667	28,0	3514	34,0	3976	44,0	4515	51,0
	40°C	970	6.5	1055	7,0	1277	10,2	1342	11,3	1702	16	2292	21,5	2496	27,0	3317	31,0	3657	40,0	4180	48,0
	20°C	1056	7,3	1101	7,8	1363	10,5	1494	12,0	1961	17,0	2360	22,5	2603	25,8	3798	42,2	4342	49,6	4811	56,4
	25°C	1035	7,1	1086	7,6	1293	9,7	1423	11,2	1933	16,7	2285	21,4	2555	25,1	3606	39,6	4068	45,8	4522	52,1
+5°C	30°C	975	6,5	1027	7,0	1221	8,9	1347	10,3	1833	15,6	2168	19,5	2429	23,4	3401	36,8	3796	42,2	4232	48,1
	35°C	913	5,9	966	6,4	1147	8,2	1266	9,4	1728	14,5	2045	17,8	2293	21,6	3180	33,7	3526	38,5	3942	44,1
	40°C	849	5,3	901	5,8	1070	7,5	1180	8,5	1618	13,3	1915	16,5	2147	19,2	2992	32,0	3259	34,8	3651	40,2
	20°C	907	5,9	961	6,4	1152	8,2	1328	10,1	1719	14,4	2023	17,6	2174	19,7	3462	37,6	3808	42,3	4236	48,1
	25°C	891	5,7	946	6,2	1140	8,1	1261	9,3	1701	14,2	2018	17,6	2163	19,5	3284	35,2	3557	38,9	3981	44,7
0°C	30°C	836	5,2	893	5,7	1073	7,5	1191	8,6	1609	13,2	1918	16,5	2154	19,3	3095	32,6	3307	35,5	3726	41,2
	35°C	780	4,7	836	5,2	1004	6,8	1116	7,9	1513	12,2	1805	15,3	2031	17,7	2892	29,7	3060	32,1	3469	37,7
	40°C	723	4,1	777	4,6	933	6,1	1037	7,1	1412	11,1	1686	14,0	1899	16,3	2753	27,9	2816	28,7	3212	34,2
	20°C	774	4,6	821	5,0	1005	6,8	1169	8,4	1500	12,1	1829	15,9	2158	19,2	3125	33,0	3267	34,9	3648	40,2
	25°C	758	4,4	805	4,9	994	6,7	1107	7,8	1480	11,9	1750	14,7	1970	17,1	2961	30,7	3040	31,8	3418	37,0
-5°C	30°C	709	4,0	756	4,4	935	6,1	1042	7,2	1396	10,9	1665	13,8	1855	15,9	2786	28,3	2816	28,7	3186	33,8
	35°C	658	3,6	715	4,1	868	5,5	973	6,5	1308	9,8	1540	12,5	1760	14,8	2601	25,8	2594	25,7	2955	30,6
	40°C	606	3,2	661	3,6	803	4,9	901	5,8	1216	8,9	1469	11,7	1651	13,7	2498	23,6	2373	22,7	2722	27,4

	-18°C	MB 108 S			MB 109S MB 109 R 109			MB 211S MB 211 R			MB 214S MB 214 R 214			MB 216 S			MB 220 S			MB 328 S			MB 331S		
		SB 108 S SB 108 P			SB 109 S SB 109 P SB 109 M			SB 211S SB 211P SB 211M			SB 214 S SB 214 P SB 214 M			SB 216 S SB 216 P						SB 328 S			SB 331S		
t° .	t° .	Q,	V, 3 100	V, 3 80	Q,	V, 3 100	V, 3 80	Q,	V, 3 100	V, 3 80	Q,	V, 3 100	V, 3 80	Q,	V, 3 100	V, 3 80	Q,	V, 3 100	V, 3 80	Q,	V, 3 100	V, 3 80	Q,	V, 3 100	V, 3 80
	20°C	951	6,5	5,2	1089	8,7	7,0	1470	13,4	10,7	1754	17,0	13,6	2009	21,0	16,8	2450	24,0	19,2	3452	35,0	33,0	4921	40,0	38,0
	25°C	929	6,2	5,0	1041	7,5	6,0	1427	12,7	10,2	1692	16,2	13,0	1896	19,0	15,2	2400	23,5	18,8	3391	33,0	31,0	3829	38,0	36,0
-15°C	30°C	870	5,7	4,6	979	6,8	5,4	1344	11,5	9,2	1587	14,7	11,8	1776	17,8	14,2	2250	22,0	17,6	3194	31,0	29,0	3563	35,0	33,0
	35°C	809	5,0	4,0	913	6,2	5,0	1258	10,6	8,5	1477	13,5	10,8	1649	15,8	12,6	2100	20,5	16,4	2997	29,0	27,0	3278	32,0	30,0
	40°C	744	4,2	3,4	847	5,4	4,3	1163	9,2	7,4	1364	11,8	9,4	1513	14,0	11,2	2000	19,5	15,6	2798	27,0	25,0	2972	29,0	27,0
	20°C	807	4,9	3,9	935	6,1	4,9	1263	10,4	8,3	1485	13,0	10,4	1709	17,0	13,6	2050	20,0	16,0	2997	28,6	26,4	3465	34,2	32,4
	25°C	797	4,7	3,8	902	5,9	4,7	1214	9,8	7,8	1465	12,5	10,0	1644	16,0	12,8	2000	19,5	15,6	2829	27,0	25,0	3316	32,0	30,0
-20°C	30°C	744	4,2	3,4	845	5,3	4,2	1154	9,0	7,2	1366	11,8	9,4	1531	14,2	11,4	1850	18,0	14,4	2679	25,0	23,0	3084	30,0	28,0
	35°C	688	3,6	2,9	785	4,6	3,7	1076	8,1	6,5	1263	10,4	8,3	1412	12,2	9,8	1700	16,5	13,2	2518	23,0	21,0	2836	27,0	25,0
	40°C	630	3,0	2,4	723	4,0	3,2	994	7,0	5,6	1158	9,0	7,2	1294	11,0	8,8	1600	15,0	12,0	2346	21,0	20,0	2568	23,7	22,7
	20°C	625	3,0	2,3	719	3,7	3,0	943	4,3	4,2	1100	6,0	5,4	1278	8,5	7,6	1634	18,0	13,8	2579	25,0	23,0	2787	31,0	28,0
	25°C	583	2,6	1,9	676	3,3	2,7	893	4,0	3,9	1042	5,7	5,1	1214	8,0	7,1	1528	15,0	12,0	2428	23,0	21,0	2634	28,0	25,0
-25°C	30°C	540	2,2	1,5	633	2,9	2,3	841	3,7	3,6,	980	5,3	4,7	1149	7,4	6,5	1446	12,0	10,0	2276	21,0	19,0	2484	25,0	22,0
	35°C	497	1,7	1,1	590	2,5	2,0	789	3,4	3,2	920	4,9	4,3	1085	6,8	6,0	1343	8,9	7,8	2126	19,0	16,0	2332	22,0	20,0
	40°C	454	1,1	0,7	547	2,1	1,7	738	3,1	2,8	872	4,4	3,8	1021	6,2	5,4	1235	8,0	7,0	1967	16,0	14,0	2180	20,0	17,0

POLAIR–

80 100 ,

23833-95 «

».

-30..+40° .

LAIR

:

■

■

« ».

■

:

■

■ :

« - »– - 80 100 . : , -
, - – - , .
, . - .
- 0,022 / 2 . , .
. –42..48 / 3.
-
. . 1500 / 2.

(80 100)

POLAIR– - . - ,
- . .
- , - -
, - , -
,
. , 0,5 , – -
.
« - » 1,0 .
-30 +40 °. (. 1) - - -
POLAIR–
- (, - . ,
,) , ,
(. 2) -
, .

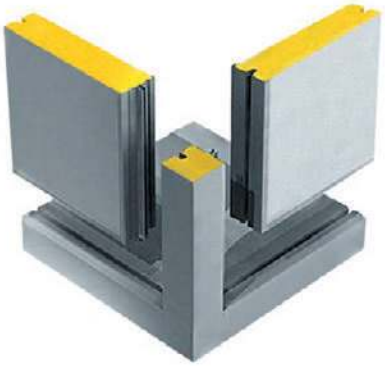

.1

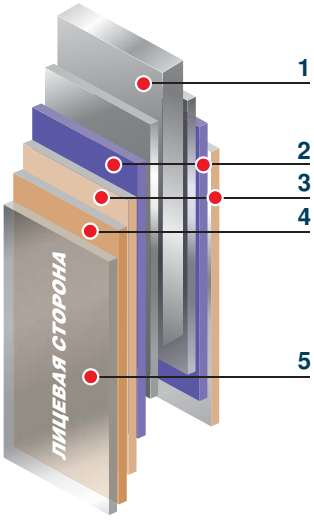

.2

1
2
3
4
5

	,	,	,
	80	2040, 2300, 2560	300, 60, 900, 1200
	100	2040, 2300, 2560	300, 60, 900, 1200
	80	1360, 1660 ..(+300)..5560	680, 980 300, 600, 900, 1200
	100	1400, 1700, (+300) ..5600	700, 1000 300, 600, 900, 1200

80 100

POLAIR - :

– ■ -

, , 80 c

80 100 . ■ – - ,

- , :2200 ,2460

■ ,2720 .

,

- ■ c

, - -

. « ».

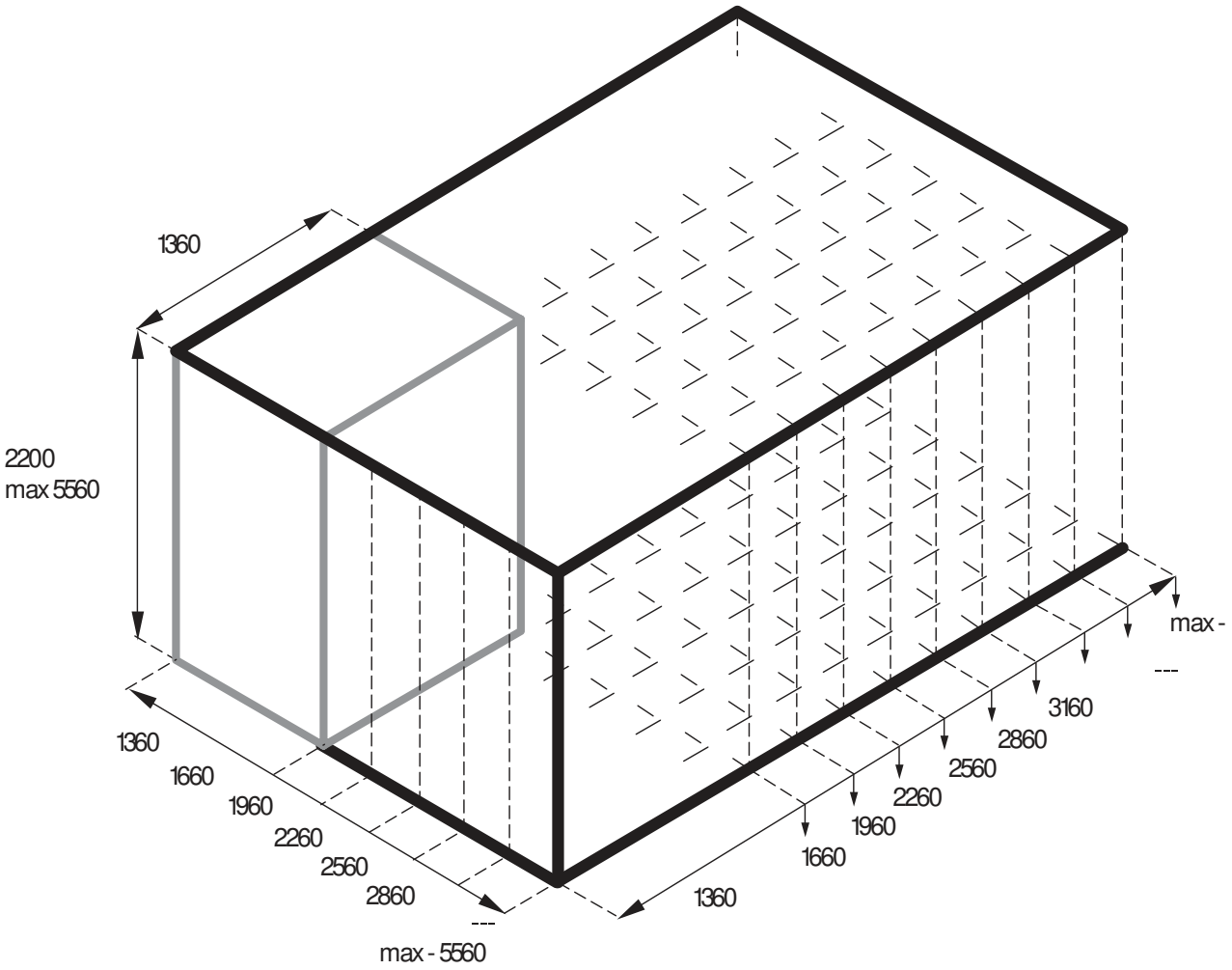

(3) POLAIR 2200 (2240)

5560 (5600)															59,49
5260 (5300)														53,06	55,18
4960 (5000)													47,00	49,94	52,88
4660 (4700)												41,31	44,06	46,82	49,57
4360 (4400)											35,99	38,56	41,13	43,70	46,27
4060 (4100)										31,03	33,46	35,80	38,19	40,58	42,96
3760 (3800)									26,44	28,84	30,84	33,05	35,25	37,54	39,66
3460 (3500)								22,22	24,24	26,25	28,27	30,29	32,31	34,33	36,35
3160 (3200)							18,36	20,2	22,03	23,87	25,7	27,54	29,38	31,21	33,05
2860 (2900)						14,87	16,52	18,18	19,83	21,46	23,13	24,79	26,44	28,09	29,74
2560 (2600)					11,75	13,22	14,69	16,16	17,63	19,09	20,56	22,03	23,50	24,97	26,44
2260 (2300)				9,0	10,28	11,57	12,85	14,14	15,42	16,71	17,99	19,28	20,56	21,85	23,13
1960 (2000)			6,61	7,71	8,81	9,91	11,02	12,12	13,22	14,32	15,42	16,52	17,63	18,73	19,83
1660 (1700)		4,59	5,51	6,43	7,34	8,26	9,18	10,1	11,02	11,93	12,85	13,77	14,69	15,61	16,52
1360 (1400)	2,94	3,67	4,41	5,14	5,88	6,61	7,34	8,08	8,81	9,55	10,28	11,02	11,75	12,48	13,22
	1360 (1400)	1660 (1700)	1960 (2000)	2260 (2300)	2560 (2600)	2860 (2900)	3160 (3200)	3460 (3500)	3760 (3800)	4060 (4100)	4360 (4400)	4660 (4700)	4960 (5000)	5260 (5300)	5560 (5600)

(3) POLAIR 2460 (2500)

5560 (5600)															67,07
5260 (5300)														59,82	63,34
4960 (5000)													52,99	56,30	59,62
4660 (4700)												46,58	49,68	52,79	55,89
4360 (4400)											40,57	43,47	46,37	49,27	52,16
4060 (4100)										34,98	37,67	40,37	43,06	45,75	48,44
3760 (3800)									29,81	32,29	34,78	37,26	39,74	42,23	44,71
3460 (3500)								25,05	27,32	29,60	31,88	34,16	36,43	38,71	40,99
3160 (3200)							20,70	22,77	24,84	26,91	28,98	31,05	33,12	35,19	37,26
2860 (2900)						16,77	18,63	20,49	22,36	24,22	26,08	27,95	29,81	31,67	33,53
2560 (2600)					13,25	14,9	16,56	18,22	19,87	21,58	23,18	24,84	26,50	28,15	29,81
2260 (2300)				10,14	11,59	13,04	14,49	15,94	17,39	18,84	20,29	21,74	23,18	24,63	26,08
1960 (2000)			7,45	8,69	9,94	11,18	12,42	13,66	14,90	16,15	17,39	18,63	19,87	21,11	22,36
1660 (1700)		5,18	6,21	7,25	8,28	9,32	10,35	11,39	12,42	13,46	14,49	15,53	16,56	17,60	18,63
1360 (1400)	3,31	4,14	4,97	5,80	6,62	7,45	8,28	9,11	9,94	10,76	11,59	12,42	13,24	14,08	14,90
	1360 (1400)	1660 (1700)	1960 (2000)	2260 (2300)	2560 (2600)	2860 (2900)	3160 (3200)	3460 (3500)	3760 (3800)	4060 (4100)	4360 (4400)	4660 (4700)	4960 (5000)	5260 (5300)	5560 (5600)

(3) POLAIR 2720 (2760)

5560 (5600)															74,65
5260 (5300)														66,59	70,5
4960 (5000)													58,98	62,67	66,36
4660 (4700)												51,84	55,30	58,75	62,21
4360 (4400)											35,48	38,71	41,93	45,16	48,38
4060 (4100)										38,94	41,93	44,93	47,92	50,92	53,91
3760 (3800)									33,18	34,94	38,71	41,47	44,24	47,00	49,77
3460 (3500)								27,88	30,41	32,95	35,48	38,02	40,55	43,08	45,62
3160 (3200)							23,04	25,34	27,65	29,95	32,26	34,56	36,86	39,17	41,47
2860 (2900)						18,66	20,74	22,81	24,88	26,96	29,03	31,10	33,18	35,25	37,32
2560 (2600)					14,75	16,59	18,43	20,28	22,12	23,96	25,80	27,65	29,49	31,33	33,18
2260 (2300)				11,29	12,9	14,52	16,13	17,74	19,35	20,97	22,58	24,19	25,80	27,42	29,03
1960 (2000)			8,29	9,68	11,06	12,44	13,82	15,21	16,59	17,97	19,35	20,74	22,12	23,50	24,88
1660 (1700)		5,76	6,91	8,06	9,22	10,37	11,52	12,67	13,82	14,98	16,13	17,28	18,43	19,58	20,74
1360 (1400)	3,69	4,61	5,53	6,45	7,37	8,29	9,22	10,14	11,06	11,98	12,90	13,82	14,75	15,67	16,59
	1360 (1400)	1660 (1700)	1960 (2000)	2260 (2300)	2560 (2600)	2860 (2900)	3160 (3200)	3460 (3500)	3760 (3800)	4060 (4100)	4360 (4400)	4660 (4700)	4960 (5000)	5260 (5300)	5560 (5600)

100

POLAIR

POLAIR ■ ■
(7 - 80 . .
) ■ -
.
.

:

-2,94

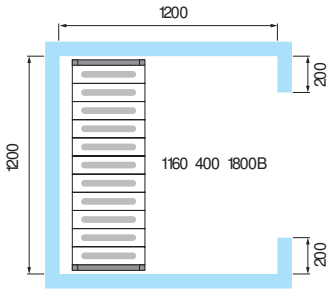

-4,41

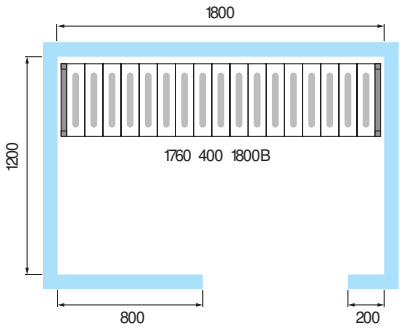

-6,61

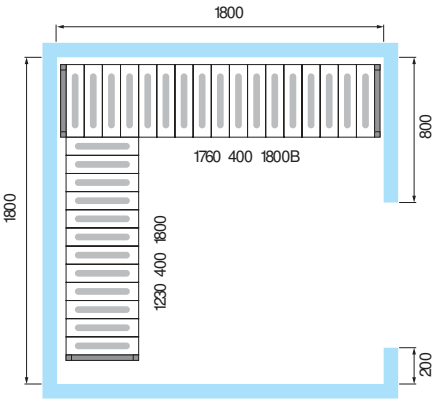

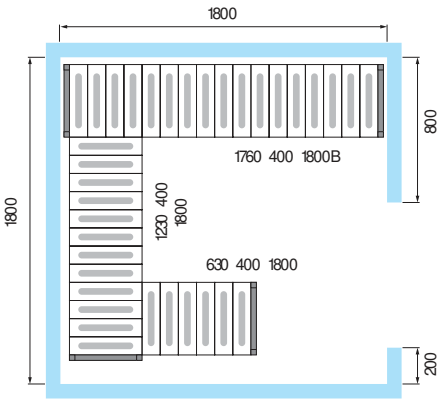

-7,71

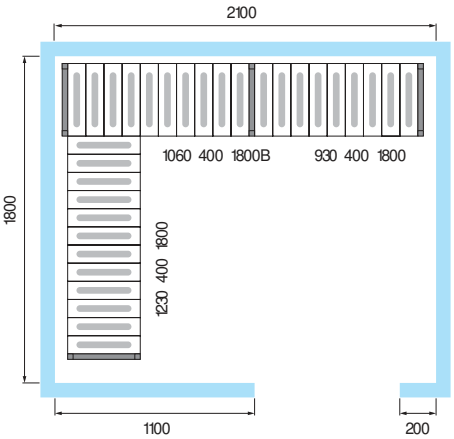

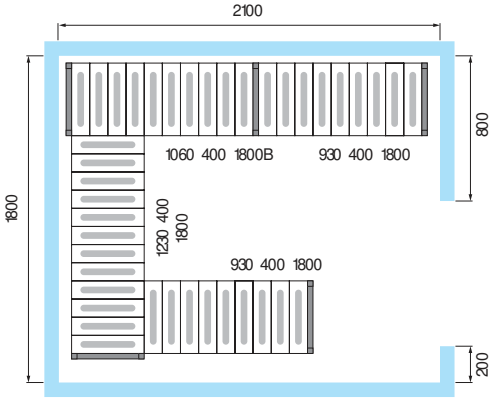

-8,81

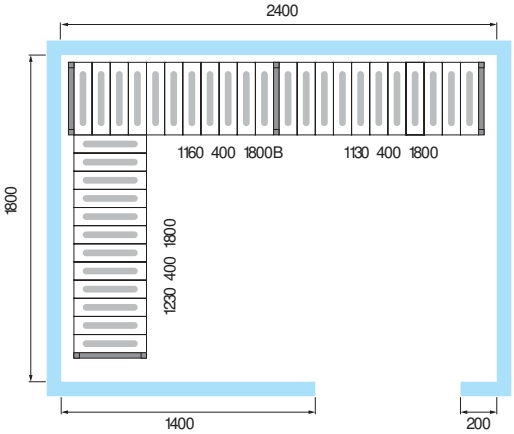

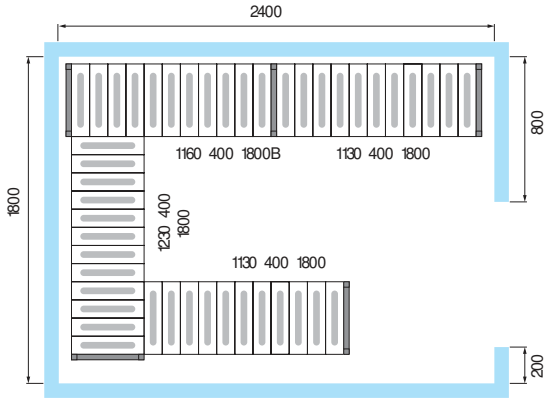

-11,02

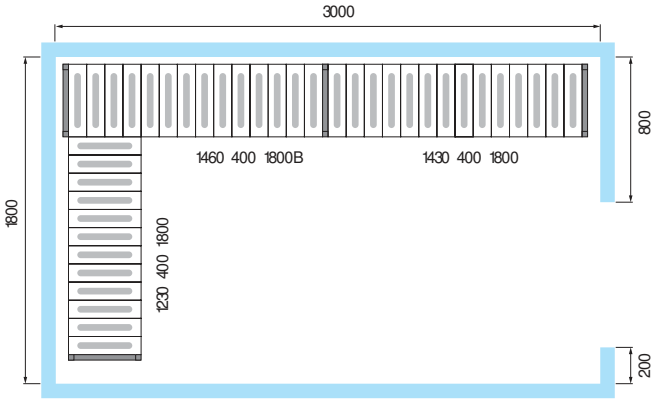

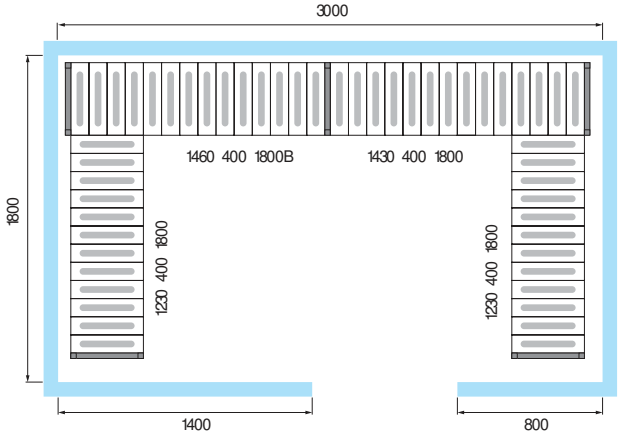

-11,75

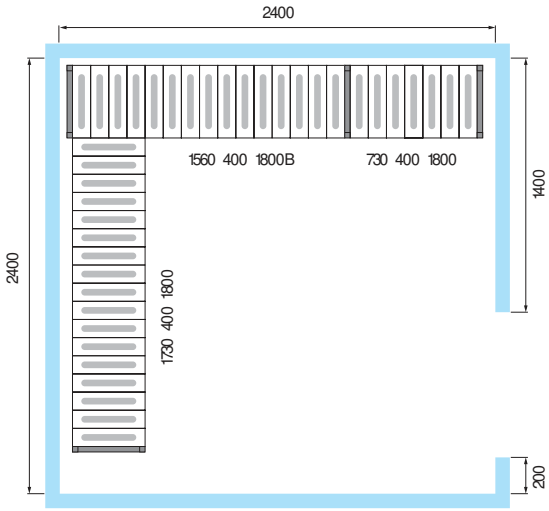

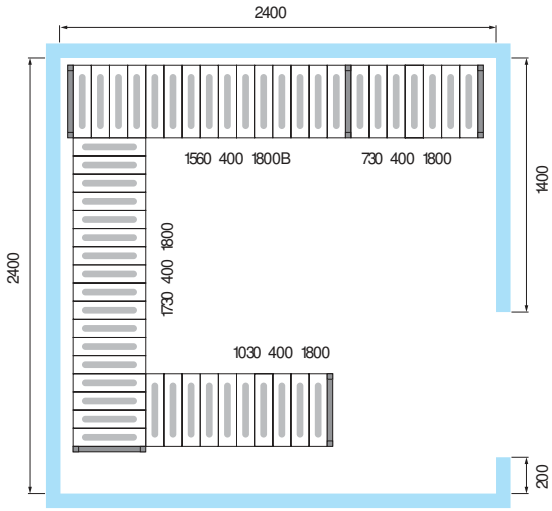

	-2,94	-4,41	-6,61	-7,71	-8,81	-11,02	-11,75
, / ,	190/310	247/370	311/435	343/470	376/505	441/573	451/600
,	2200x1370x1020	2200x1370x1100	2200x1370x1180	2200x1370x1260	2200x1370x1340	2200x1370x1500	2200x1370x1420

POLAIR Minicella

POLAIR .
Minicella ,
(1500 .
) .
. , -
, , -
- ,
, - -
. .
,
, , ,
. - , -

80
–
c
0,022 / 2
, -
-
-
LED

:

- ,
- - , -
,
- ,
- ,
- (
).

:

- ,
- .

POLAIR Minicella

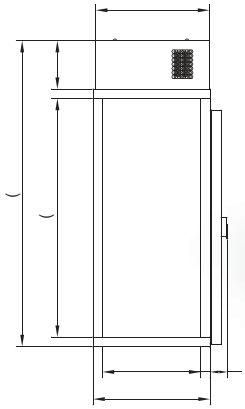

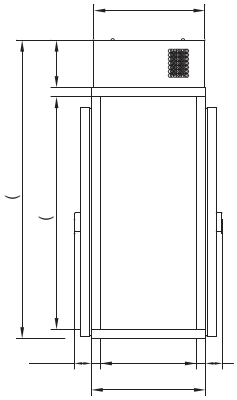

POLAIR Minicella

.

-

(-5...+5°), -
(-23°) .

.

-

(-5...+5°), -
(-23°) .

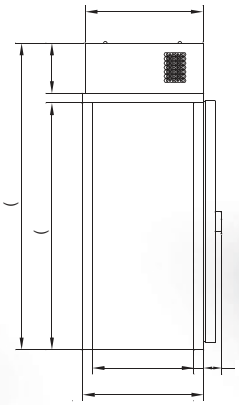

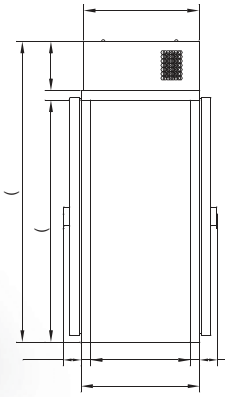

.

(-5...+5°) .

.

(-5...+5°) .

Minicella

:

- -1.28 – 1820
- -1.44 – 2040

Polair™

.

:

-
- (135°)
- « »
- -
-

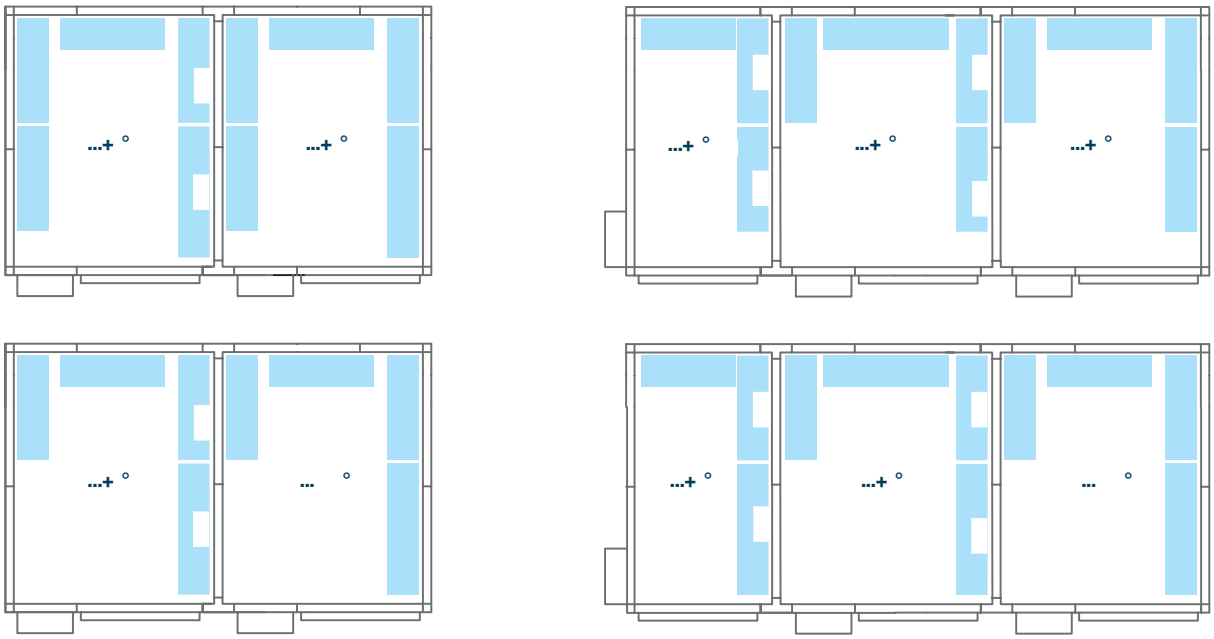

-

дверного блока устанавливают дверной блок в перегородке. В этом случае, если в различных отсеках камеры создаются разные температурные режимы, предусматривается дополнительный подогрев дверного проема.

С целью исключения зазоров между полом камеры и дверью, на последнюю устанавливают силиконовый уплотнитель.

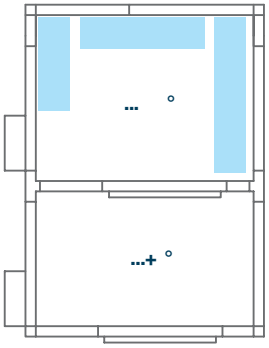

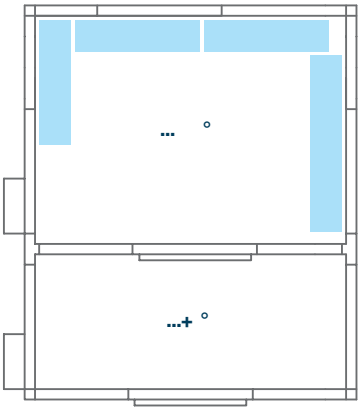

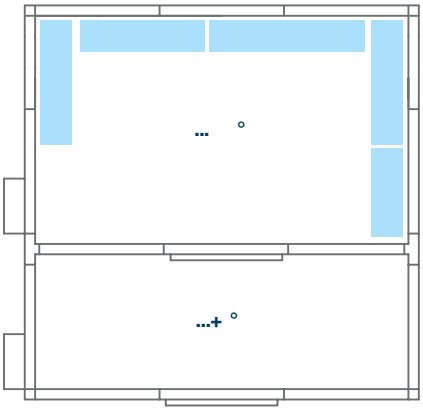

POLAIR (135o)

POLAIR - ,
135° - .
,
-
- . -
странст . ,

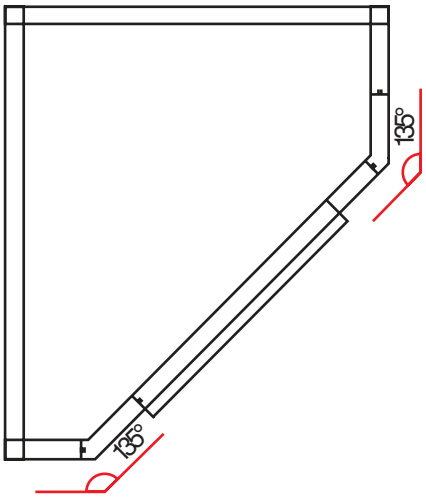

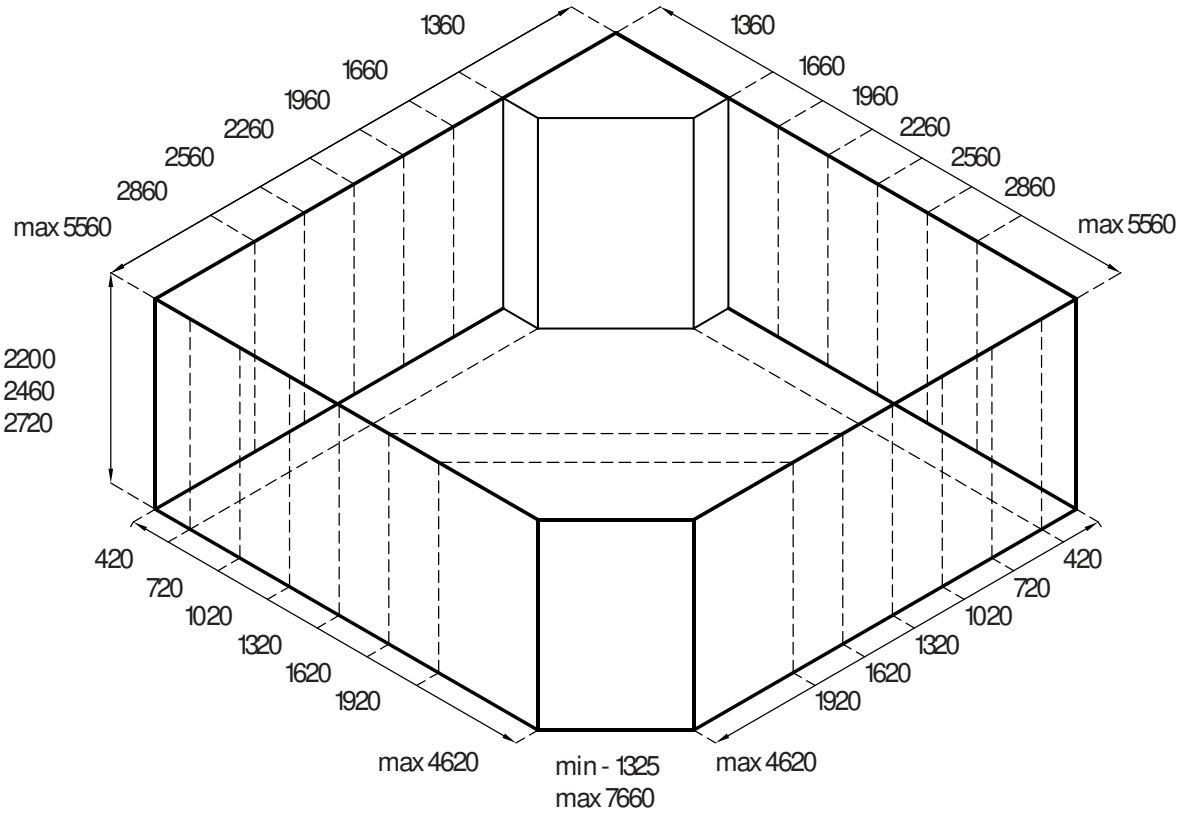

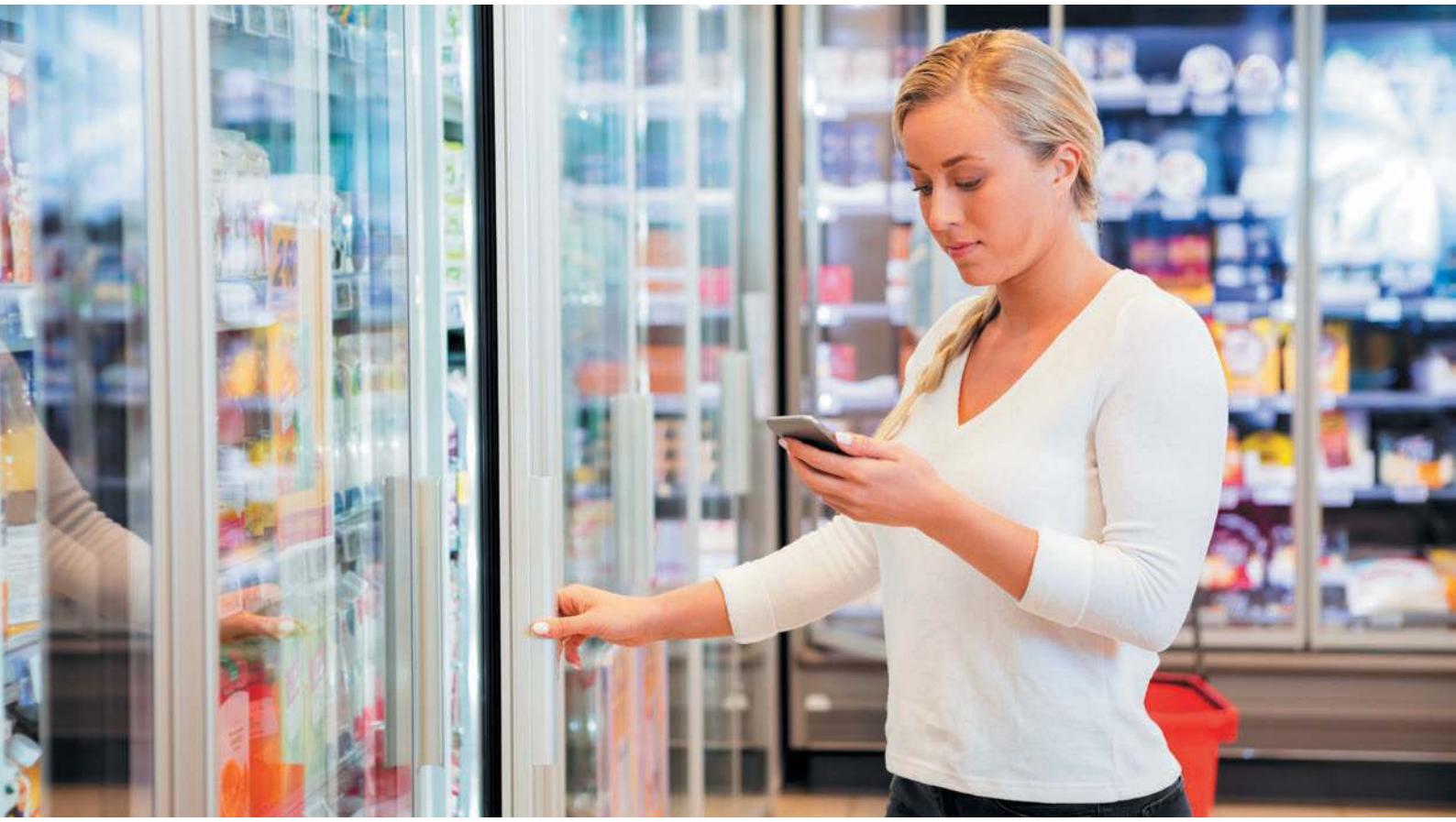

POLAIR

,
,
- :
■
.
,
■ ,
. ■
,
, - ■ -
, (-2...+12°)
,
- ■ -
(-15...-23°)
,
■
- .
-

POLAIR

, -

с , , - -
, . .
. - –

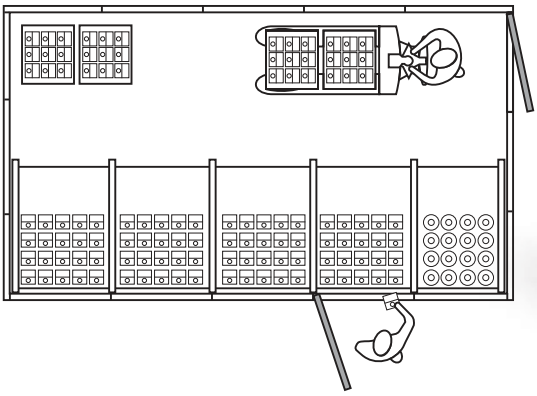

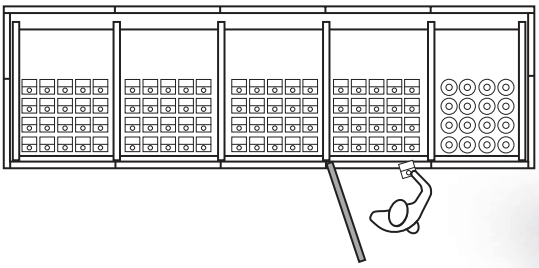

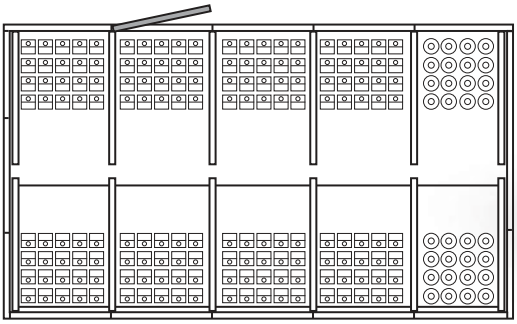

POLAIR

Frosteco 5 7
-2..+12° .

5 7:

- 760 ,
- - 75 ,
- ,
- 24 (4+16+4),
- ,
- ,
- 12 ,
- ,
- ,
- ,
- .

5 7 - 3 1640, 1840 2035 .

2035 :

- ,	,		
-3,87	1740x1360x2200	80	2
-5,77	2515x1360x2200	80	3
- 7,66	3290x1360x2200	80	4
- 9,55	4060x1360x2200	80	5
-11,44	4835x1360x2200	80	6

X5

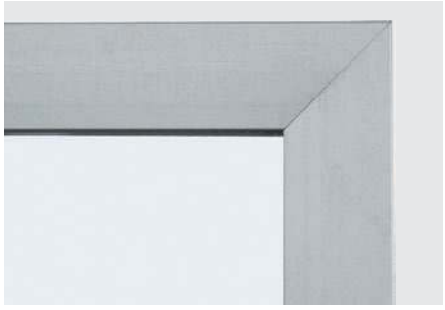

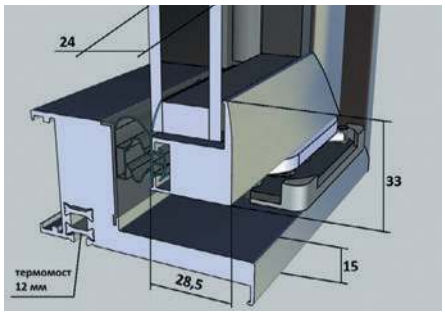

X7

300

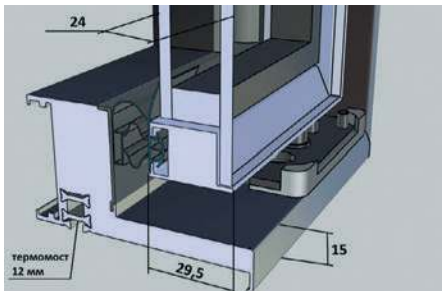

POLAIR

Frosteco 5L X7L

-15..-23° .

X5L X7L:

- 90 ,
- ,
- ,
- 40 (4+14+4+14+4),
- ,
- ,
- 18 ,
- 760 ,
- ,
- ,
- .

5L 7L
3
1640, 1840 2035 .

2035 :

-

,	,			
-3,92	1800	1400	2240	100	2
-5,83	2580	1400	2240	100	3
- 7,73	3360	1400	2240	100	4
- 9,63	4135	1400	2240	100	5
-11,53	4910	1400	2240	100	6

X5

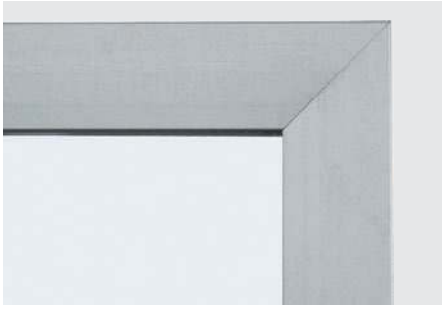

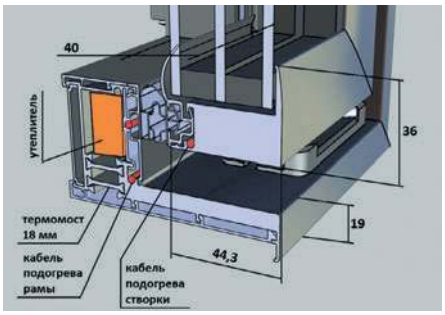

X7

300

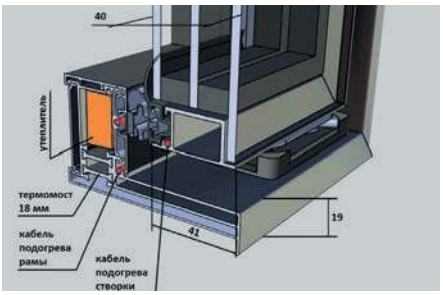

-

-

.

, .

-

+2..+12° . POLAIR.

:

POLAIR:

- POLAIR
- POLAIR–

-6,61

	300	600	900	1200
-6,61	-7,71	-8,81	-9,91	-11,02
1960 1960	1960 2260	1960 2560	1960 2860	1960 3160

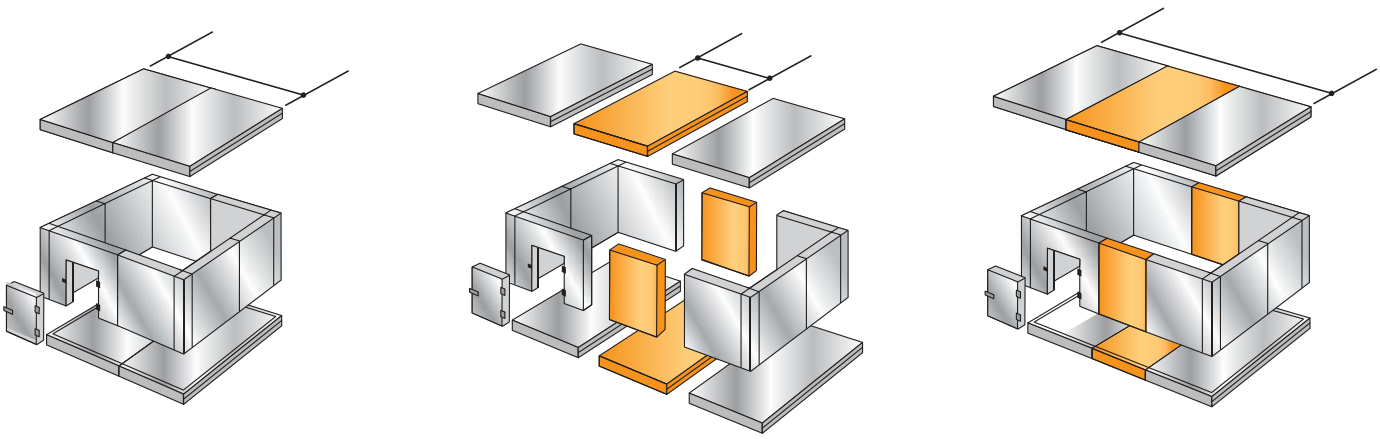

POLAIR

POLAIR

POLAIR . 80 .

. _ -

_ , - 80 100 . ,

. :2040 ,2300 , .

, , 2560 . -

- ,

- - - ( ).

(800 1850)

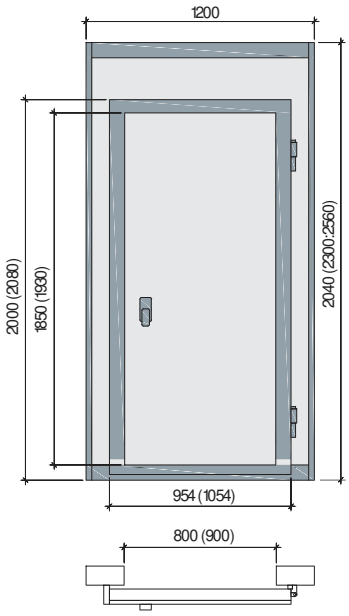

:

1 ,

2 ,

3 ,

4 .

900 1930

(1200 1850)

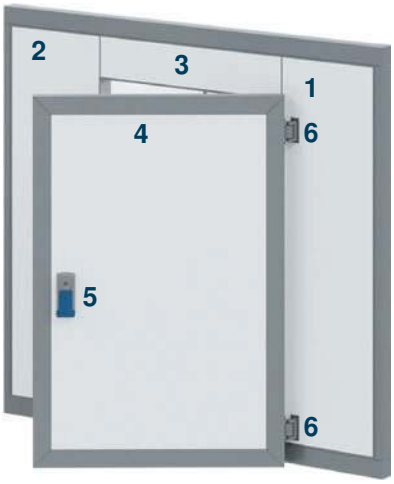

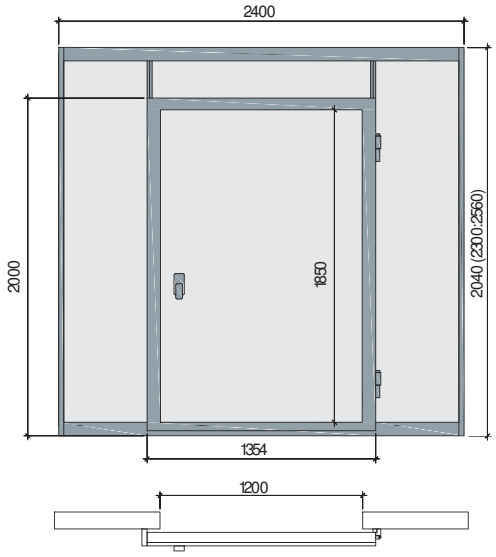

:

1 ,

2 ,

3 -

4 ,

5 ,

6 .

(1200 1850)

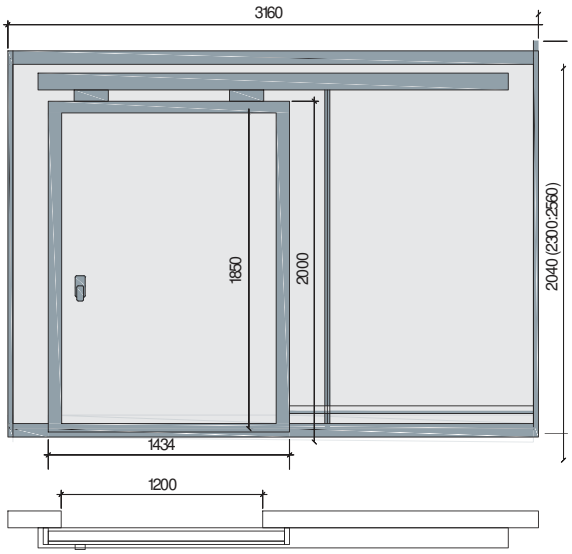

:

1 ,

2 ,

3 - ,

4 ,

5 ,

6 ,

.

- :
600
. 600 + 1200 + 600 =
2400 .

: 300, 600, 900, 1200.

Гравитационными стелла
чаще всего оснащаются хс
камеры со стеклянными ф .

Принцип действия гравитационных стеллажей состоит в самостоятельном

.

.

.

, -

,

.

, –

. -

(.1),

(.2).

, -

,

.

, -

.

Стеллажи могут быть выполнены как в белом, так и в сером цвете. В стеллажах

(.3).

( ) (.4):

,	1850
,	805
,	791
,	786
,	567
,	60
:	4

Рис. 1

.2

.3

.4

POLAIR

– –
:
■
(
,
,
);
■
;
■
;
■
;
■
7 5
;

■
(
,
,
);
■
;
■
L=1200
«
».
;
■
-
■
;
■
-
■
-
■
+
-
(
).
■
-
«
»;

,
,

Подробную информацию о поставщиках оборудования Polair™ в вашем регионе смотрите на сайте в разделе «Где купить»

www.polair.com

sales_russia@polair.com

@polairgroup