Дата: 26/2/2026
Вниманию:
Проект:
Контактное лицо:

ИСПАРИТЕЛИ КУБИЧЕСКИЕ ПРОМ.СЕРИИ
Тип: CS71H 4208 E 6
Кол-во: 1

Refriger (u) 2026 Ver. 2.4.3.413 - PRICE LIST 1/06/2025

Температура воздуха на входе	[°C]	0.0	
Относительная влажность воздуха	[%]	85	
Хладагент		R404A	
Высота над уровнем моря	[m]	0	
Внешний статический напор	[Pa]	0	
Требуемая DT1 испарителя	[K]	8.0	
ЭЛЕКТРОПИТАНИЕ	**400V-3PH-50Hz**	△	
Производительность	**[W]**	**60 300**	
Расход воздуха	[m3/h]	34 800.0	
Длина воздушной струи	[m]	63	
Температура воздуха на выходе	[°C]	-3.8	
Температура кипения	[°C]	-8.0	
Перегрев	[K]	5.0	
Температура перед TPB	[°C]	30.0	
DT1	[K]	8.0	
DTmlg	[K]	5.9	
Перепад давления жидкости	[K]	1.2	
RC фактор	[%]	75.9	
Класс энергоэффективности		E	**(2023)**
Потребл. мощность вентиляторов	[W]	4 680	
Потребл. ток вентиляторов	[A]	8.7	
Максимальное потребление тока (*)	[A]	9.8	
Скорость вентилятора	[1/min]	1330	
Уровень шума (5m) 5	[dB(A)@5m]	65	
Уровень звуковой мощности	[dB(A)]	90	
Электрическая оттайка (230 V)	[W]	22 870	

Вентиляторы: кол-во x диаметр	[mm]	2 x 710	Вес	[kg]	397
Полюсность	[n]	4	Подсоединения, вход	[n] x [mm]	1 x 28
Шаг ламелей	[mm]	6	Подсоединения, выход	[n] x [mm]	1 x 64
Внутренний объем	[dm3]	47.3	Подсоединение дренажа	["]	2"
Поверхность	[m2]	188.0	Размеры	[mm]	3 050 x 990 x 1 130
Максимальное рабочее давление	**[bar]**	**24.0**			

Материал корпуса	Оцинк. сталь с порошк. покр. RAL 9003	Материал ламелей	Al
Материал коллектора	Cu	Материал труб	Cu

* За подробной информацией обратитесь к инструкциям и каталогам LU-VE S.p.A.. Уровень шума на расстоянии 5м.Ток может изменяться в зависимости от температуры, количества инея, внешнего статического давления. Вес и габаритные размеры действительны не для всех возможных конфигураций. Все вентиляторы удовлетворяют ErP 2015 (Директива 2009/125/EC для энергопотребляющих устройств). LU-VE S.p.A. оставляет за собой право изменять и корректировать в любое время, с уведомлением или без, спецификации и цены в программе Refriger. Для получения информации о продукции, произведенной в Российской Федерации, пожалуйста, свяжитесь с отделом продаж. Технические характеристики, касающиеся напряжения (вольт), силы тока (ампер) и электрической мощности (кВт) вентиляторов доступны: здесь.Технические характеристики относятся к одному вентилятору.

EUROVENT – CERTIFY ALL! Eurovent certification guarantees thermal performance, sound specifications, electrical power consumption, air volume flows. The certified performances and conditions in this software are in line with performances and conditions published on EUROVENT website.
LU-VE Group participates in the ECP programme for HE. Check ongoing validity of certificate and performance on www.eurovent-certification.com.
The EUROVENT certification refers to the unit in standard configuration, additional options may impact on declared reference performance.

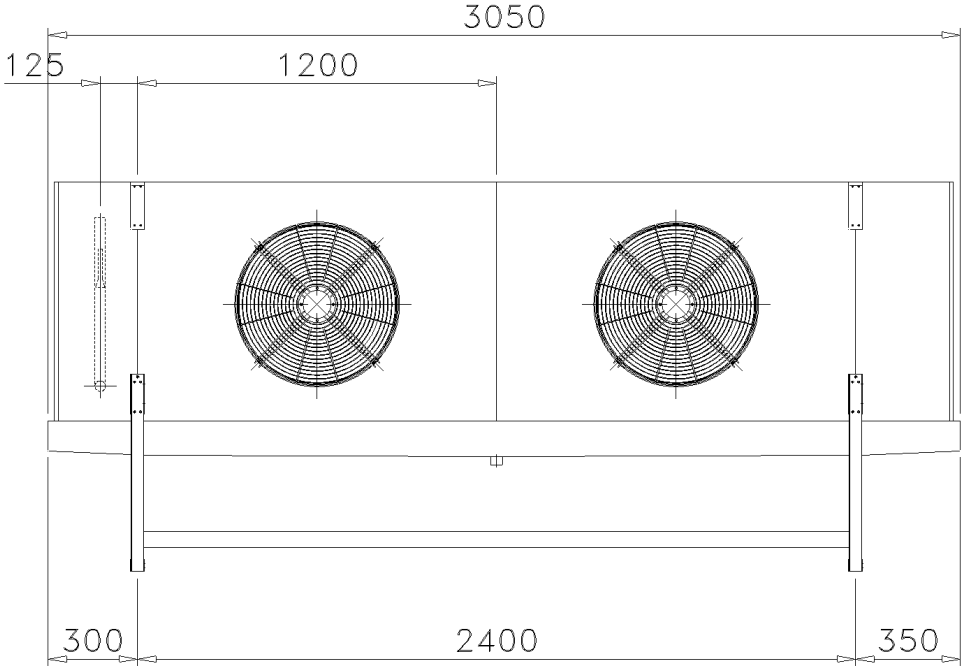

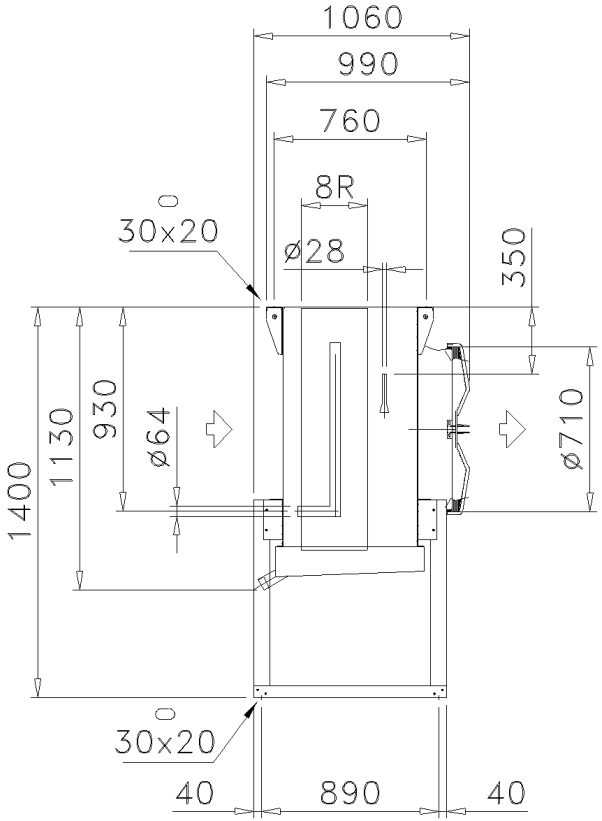

Date 06-06-11	Type: CS71H 4208 E 6
Scale 1:25	Code: 10114719
	LU·VE

Стандартное изделие без доп. комплектующих. Инф. о подсоединениях в расчетном листе. Floor mounting feet not standard, available as accessory.