DEKNA
HEAT EXCHANGERS

Воздухоохладитель EV-120/2.5B7

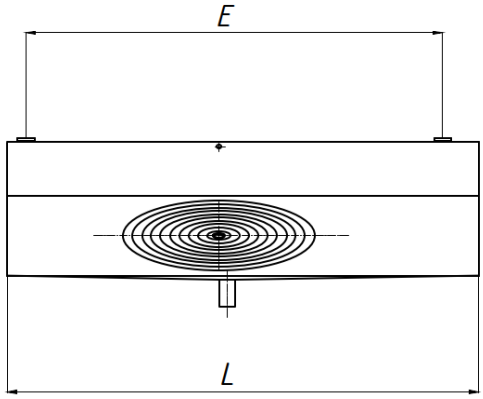

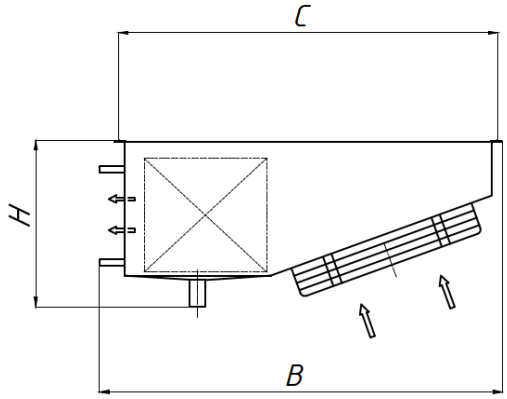

Размеры							
L(mm):	430	**B(mm):**	500	**C(mm):**	430	**H(mm):**	180
E(mm):	330	**Вес (кг):**	4.3	**Ø Входа:**	10	**Ø Выхода:**	12

Технические параметры испарителя			
Мощность (kW)	0.8	**Площадь поверхности (m²)**	2.6
Температура в помещении ℃	0	**Объём труб (dm³)**	1.4
Шаг ламелей (mm)	7	**Температура испарения (℃)**	-8
Тест давления	32	**Макс. рабочее давление**	28
Мощность электроотайки батареи (kW)	0.5	**Хладагент**	R404A

Технические параметры вентиляторов			
Объемный расход воздуха (m³/h)	260	**Количество вентиляторов (шт)**	1
Диаметр вентилятора (mm)	200	**Мощность одного вентилятора (kW)**	0.05
Сила тока одного вентилятора (A)	0.35	**Уровень шума dB(A)**	49
Напряжение (V)	220	**Частота (Hz)**	1
Фаза (Ph)	1	**Уровень звукового давления dB(A)/3м**	34
Длина воздушной струи	2.5		